ПРОФЕСИОНАЛНИ ПРЪСКАЧКИ
РЪКОВОДСТВО ЗА ЕКСПЛОАТАЦИЯ

Мерки за безопасност

- Не напомпвайте резервоара с въздух от бутилка под налягане или с газ, различен от атмосферния; не нагнетявайте повече от 50 psi (3.5 бара).
- Не регулирайте дюзата и не променяйте профила на струята при натиснат спусък на ръкохватката.
- Отвъртайте бавно капачката на резервоара, за да изпуснете налягането преди да я свалите; дръжте пръскачката в изправено положение докато освобождавате налягането.
- Не съхранявайте и не транспортирайте пръскачката при напомпан резервоар.

Преди започване на работа

- Проверете маркуча, уплътнението на капачката, ръкохватката и дюзата за следи от износване или увреждане. Тези части трябва да са в пълна изправност, за да се осигури нормално налягане в резервоара.
- Препоръчително е пръскачката да се оборудва с манометър (B&G #AG-3) или регулатор на налягането (B&G #460).

Инструкции за експлоатация

Приготвяне на работния разтвор и пълнене

- Първо налейте 1/2 от необходимото количество вода, след това добавете препарата и долейте вода по норма.
- Спазвайте маркировката за обема на външната страна на пръскачката.
- Спазвайте указанията за разреждане на етикета на препарата.

Напомпване на резервоара

- Освободете ръкохватката от заключеното положение, като я натиснете надолу и завъртите 1/4 оборот наляво.
- Напомпайте до желаното налягане и върнете ръкохватката в заключено положение.

Работа

Пръскачките на B&G са предназначени за различна професионална употреба, като обработка на външния периметър на сгради и вътрешна обработка в помещения, което включва обработка на повърхности и третиране на пукнатини и процепи.

Дебит (при 20 psi/ 1.4 бара)

- 50º грубо ветрило = 417 мл/мин.
- 80º фино ветрило = 189 мл/мин.
- фина струя = 133 мл/мин.
- сламка за пукнатини и процепи = 263 мл/мин.

Обслужване и поддръжка

- Промивайте редовно резервоара, ръкохватката и щеката с чиста вода.
- Не използвайте белина или амонячни препарати, те биха увредили неръждаемата стомана и месинговите части.
- Изплакнете резервоара с чиста вода, напомпайте го и промийте ръкохватката и щеката.
- Проверявайте маркуча, връзките, уплътненията, пластмасовите уплътнителни шайби и другите фитинги за износване; заменете при необходимост.
- Почиствайте редовно филтъра в основата на ръкохватката.
- Не използвайте метални предмети за почистване на отворите на дюзата, това би нарушило профила на струята.
- За поддръжка и почистване на пръскачката използвайте специалния комплект за това (B&G #22028000).

Производител: B&G Equipment Company, 135 Region South Drive, Jackson GA 30233, USA, www.bgequip.com
Дистрибутор: Пест Контрол Продукти ЕООД, 1517 София, ул. Бесарабия 52, тел. 02/945-14-95, www.pcp-bg.com

Обслужване и ремонт на ръкохватка Extenda-Ban

1. Отделете ръкохватката с щеката от маркуча. Внимателно извадете филтъра. Натиснете спусъка, за да източите останалия в ръкохватката разтвор.
2. Отделете спусъка (1), след това зегерката (5), заключващата гайка (6), регулиращия винт (4), стопиращата гайка (3) и накрая опаковащата гайка (2).

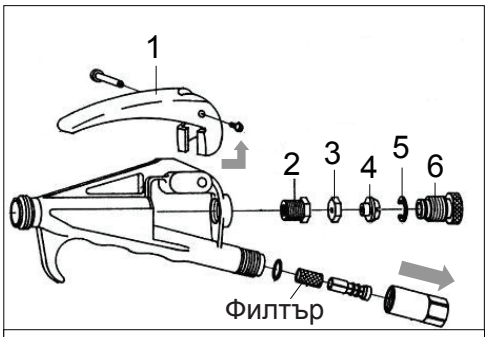

3. Отделете щеката, като развиете гайката в основата. Извадете я заедно със стоманеното жило в нея.

4. Белите опаковащите пластмасови шайби (VP-151) в края на жилото ще останат вътре в ръкохватката. Те са 3 на брой. Внимателно ги извадете оттам.

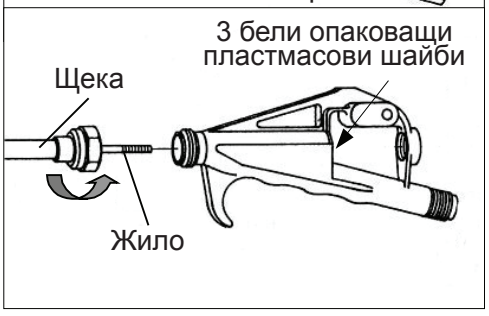

5. Отделете сглобката на дюзата от щеката, като внимавате да не изпадне шайбата с гуменото легло (SP-159). **Използвайте два гаечни ключа**, за да разхлабите сглобката на дюзата: един да държите контра върху края на щеката и друг да развивате сглобката. Забележка: ако не използвате два ключа е много вероятно да усучете щеката и да я направите неизползваема. Огледайте шайбата с гуменото легло и я подменете, ако е повредена или износена.

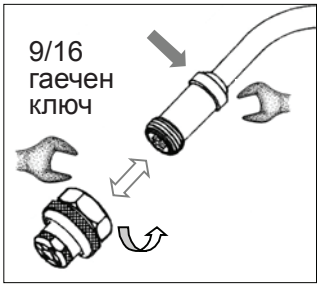

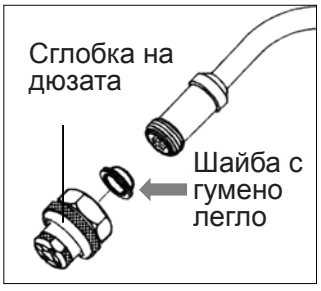

6. Разглобете сглобката на дюзата, като развиете на ръка затягащата гайка (4596). Огледайте малкия витонов О-пръстен (4190) и го подменете, ако е повреден или износен. Подменете дюзата (5800-CC), ако е по-стара от 2 години.

7. Избутайте жилото леко напред в щеката, за да се покажат стеблото (SS-158), малката заключваща гайка (SSL-157) и пружината (VS-156) на клапана. Развийте стеблото и малката заключваща гайка от жилото, и изхлузете пружината. Поставете тези малки части в подходяща кутийка, за да не ги загубите.

8. Извадете жилото от неръждаема стомана от задния край на щеката. Не можете да извадите жилото отпред, защото резбата в задния му край е по-дълга и не може да мине през огънатия участък на щеката. Огледайте жилото и го подменете, ако е повредено или износено.

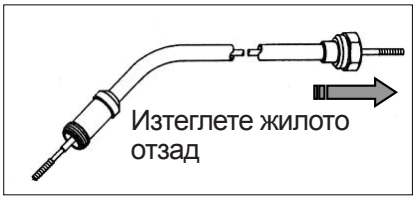

9. С късата резба напред, вкарайте обратно жилото в задната част на щеката докато резбата се покаже от предния край.

10. Нахлузете обратно пружината на клапана върху жилото и навийте малката заключваща гайка докато останат **4 витки до края на резбата.**

11. Навийте стеблото на клапана върху жилото и го стегнете на ръка срещу малката заключваща гайка.

12. С дългата резба напред, вкарайте жилото в предния край на ръкохватката докато се покаже отзад. Затегнете щеката към ръкохватката.

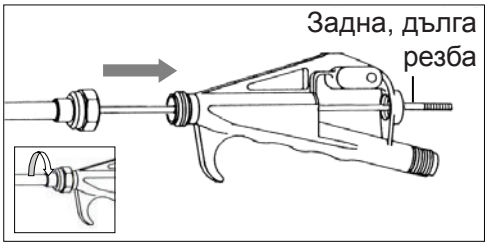

13. Нанижете 3 бели опаковащи пластмасови шайби (VP-151) върху жилото, после нанижете опаковащата гайка (PN-150-2) и я затегнете.

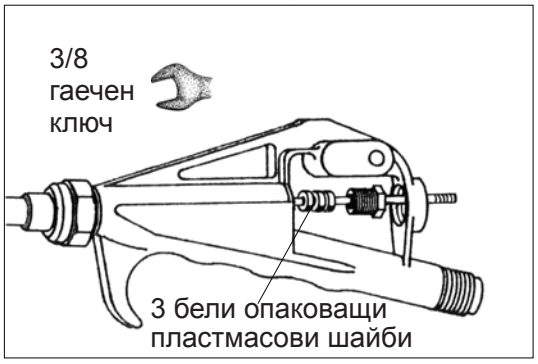

14. Навийте върху жилото стопиращата гайка и регулиращия винт (AS-148). Подравнете регулиращия винт така, че края на жилото да застане в дъното на прореза за плоска отвертка. Затегнете стопиращата гайка към регулиращия винт в това положение.

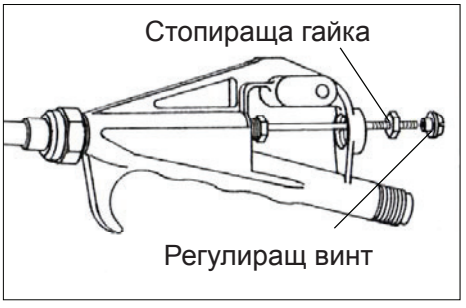

15. Поставете обратно спусъка, като го вкарате в пространството между стопиращата гайка и регулиращия винт. Вкарайте оста му и я затегнете.

16. Навийте заключващата гайка (SL-162) в тялото на ръкохватката и поставете обратно зегерката.

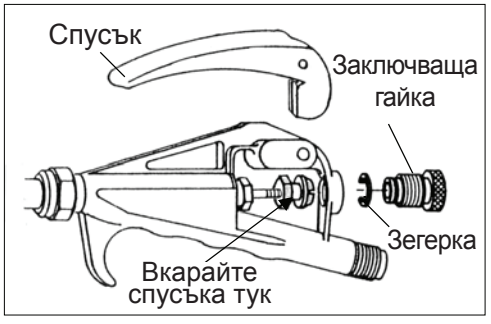

17. Присъединете обратно сглобката на дюзата към щеката. Първо натиснете спусъка, за да приберете стеблото на клапана. После поставете шайбата с гуменото легло като внимавате за правилната посока (гумата трябва да сочи назад към стеблото на клапана). Завийте сглобката на дюзата и я затегнете като държите контра с втори гаечен ключ.

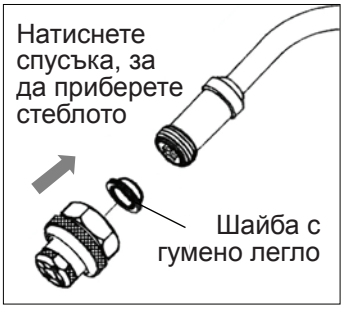

Отстраняване на неизправности

Проблем: Резервоарът не задържа налягане.
Решение: • Затегнете капачката на резервоара.
• Подменете уплътненото на помпата (P-268).

Проблем: Помпата не напомпва въздух.

Решение: • Подменете чашката на кожената яката (NP-277).
• Смажете или подменете кожената яка (NP-270).

Проблем: Цилиндърът на помпата се пълни с вода.
Решение: • Почистете гнездото на възвратния клапан в долната част на цилиндъра.
• Подменете възвратния клапан (PV-266).

Проблем: Има налягане, но не изтича разтвор.

Решение: • Подменете пластмасовата уплътнителна шайба (D-51-P) при връзката на маркуча с резервоара, може да е била пренатегната при поставянето на маркуча.
• Дюзата е запушена, почистете я с мека четка.
• Задръстена или спукана сифонна тръба (FS-297), промийте или я подменете.
• Почистете филтъра (MS-145-50) в основата на ръкохватката.
• Почистете или подменете шайбата с гуменото легло (SP-159) в края на щеката.

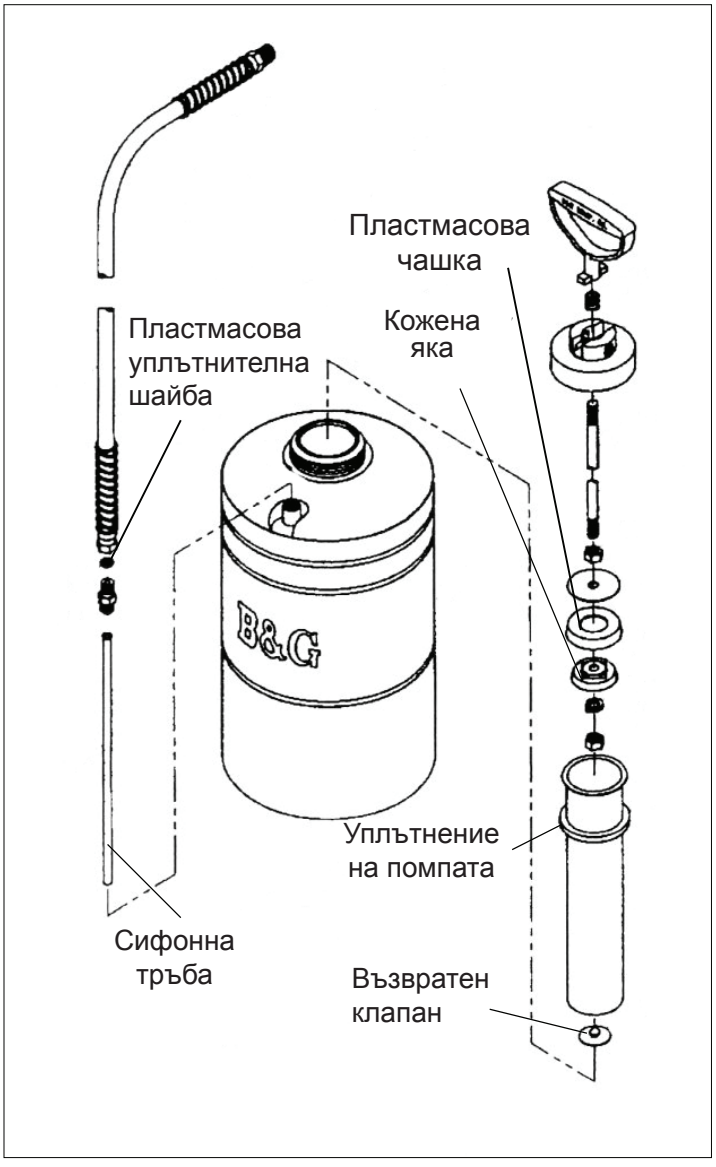

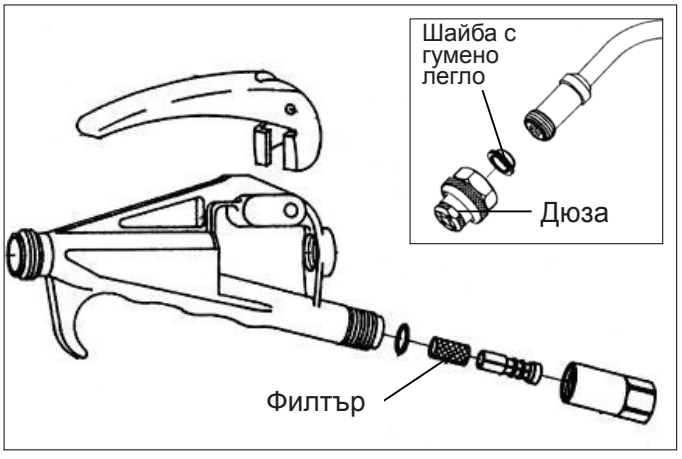

Проблем: Ръкохватката тече.

Решение: • Extenda-Ban Valve: затегнете опаковащата гайка (PN-150-2), подменете трите бели опаковащи пластмасови шайби (VP-151).

• XR Valve: подменете витоновия О-пръстен в основата на ръкохватката (22037508), подменете медното уплътнение от сглобката на клапана (22037510).

• Ban-Drip Valve: затегнете опаковащата гайка (PN-47), подменете винта на стеблото (RP-48).

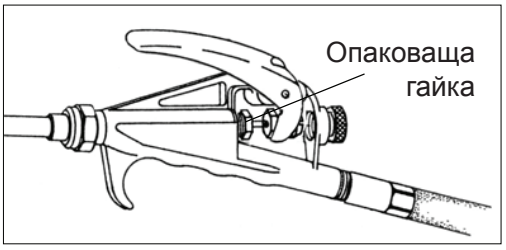

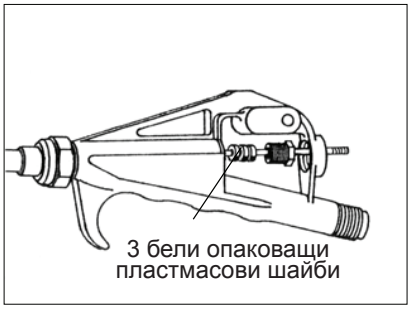

Проблем: Дюзата тече.

Решение: • Extenda-Ban Valve: почистете или подменете малкия витонов О-пръстен (4190), почистете стеблото на клапана (SS-158), почистете или подменете шайбата с гуменото легло (SP-159), подменете пружината на клапана (VS-156).

• XR Valve: почистете или подменете възвратния клапан в края на щеката.

• Ban-Drip Valve: почистете или подменете уплътнението на дюзата (TSG-51), подменете пружината на стеблото (RS-49).

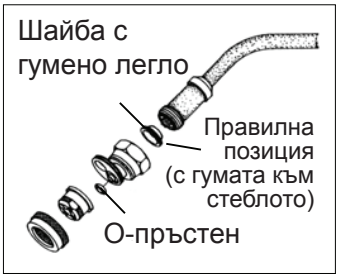

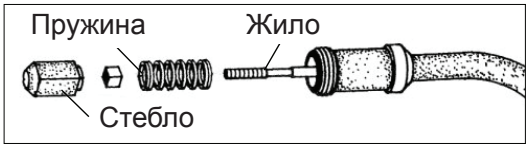

Проблем: Маркучът тече при връзката с резервоара.

Решение: • Подменете пластмасовата уплътнителна шайба (D-51-P). Не я пренатягайте.

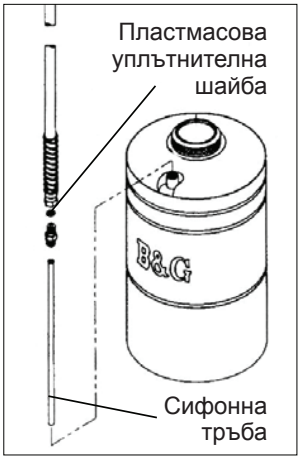

Extenda-Ban Valve

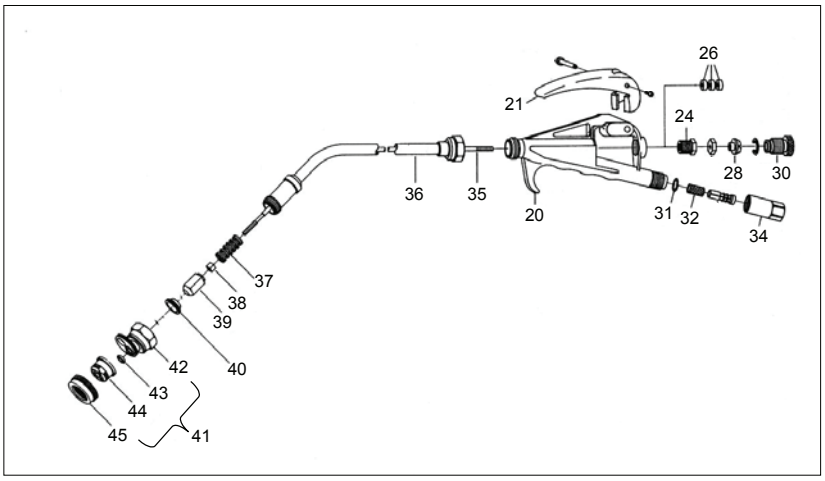

Extenda-Ban Valve

#	Part	Order #	Description
20	VB-147	22044450	Valve body
21	VT-140	22042800	Valve Trigger Kit (includes SH-142 Screw housing, TS-141 Trigger screw)
24	PN-150-2	22042455	Packing nut (stainless steel)
26	VP-151	22045099	Valve packing washer
28	AS-148	22044500	Adjustment Screw Kit (includes LN-149 Lock nut, SR-161 Snap ring)
30	SL-162	22046700	Safety lock nut
31	NG-146	22044200	Nylon gasket
32	MS-145-50	22043800	Mesh Strainer Kit (includes SS-144 Strainer support)
34	SA-143	22043400	Strainer housing
35	VC-152	22045300	Valve cable, 9 in
	VC-153	22045400	Valve cable, 18 in.
	VC-163	22045450	Valve cable, 24 in.
36	VE-154	22045500	Valve extension, 8 in. (brass)
	VE-155	22045600	Valve extension, 18 in. (brass)
	VE-164	22045650	Valve extension, 24 in. (brass)
	VE-154-SS	22045510	Valve extension, 8 in. (stainless steel)
	VE-155-SS	22045610	Valve extension, 18 in. (stainless steel)
	VE-164-SS	22045710	Valve extension, 24 in. (stainless steel)
37	VS-156	22045700	Valve spring
38	SSL-157	22045900	Seat stem nut
39	SS-158	22046100	Seat stem
40	SP-159	22046300	Soft seat gasket
41	5850-CC	22049466	Multeejet tip assembly
42	9751-M	22034700	Multeejet tip holder
43	4190	22034700	Viton gasket
44	5800-CC	22049467	Multeejet CC tip
45	4596	22034500	Tip retainer

Rev 9/06

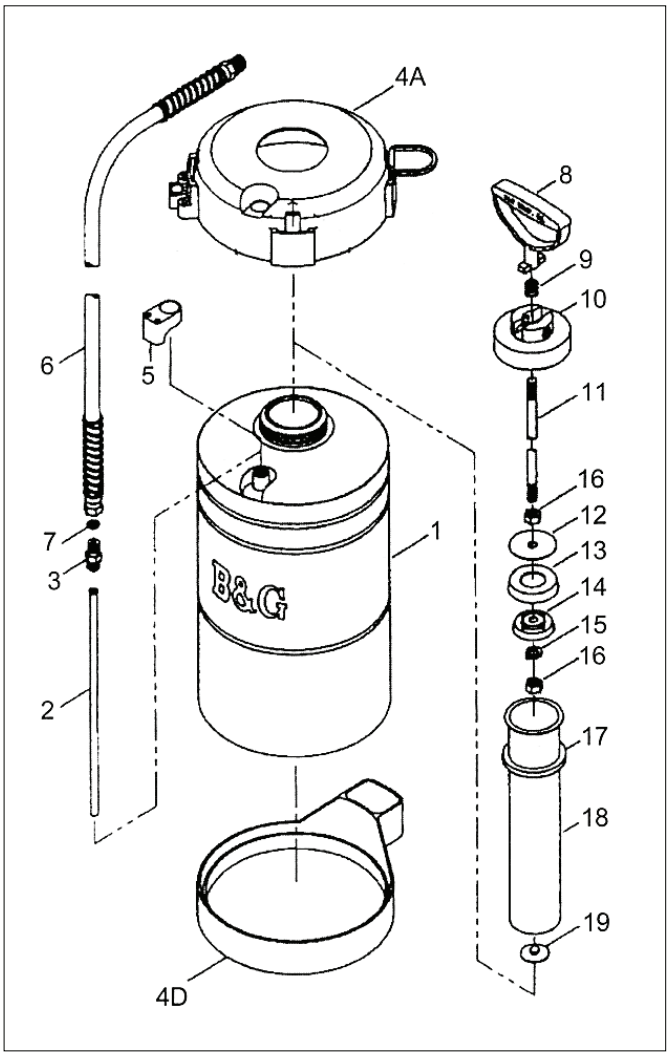

Stainless Steel Sprayer

#	Part	Description	#	Part	Description
1	T-50	Tank, ½ gallon	**8**	P-275	Pump handle
	T-100	Tank, 1 gallon	**9**	P-276	Pump lock spring
	T-200	Tank, 2 gallon	**10**	P-274	Pump cap
	T-300	Tank, 3 gallon	**11**	PH-273	Plunger rod, ½ gal.
	T-500	Tank, 5 liter		PO-273	Plunger rod, 1 gal.
2	HS-297	Siphon tube, ½ gal.		PF-265	Plunger rod, 2 gal., 5 L
	OS-297	Siphon tube, 1 gal.		PT-265	Plunger rod, 3 gal.
	TS-297	Siphon tube, 2 gal.	**12**	P-272	Back plate
	THS-297-01	Siphon tube, 3 gal.	**13**	NP-277	Polypropylene cup
	FS-297	Siphon tube, 5 liter	**14**	NP-270	Cup spreader plate
3	HA-298	Adapter, hose	**15**	P-269A	Lock washer
4A	TT-1	Tank top (1 gal.)	**16**	P-269-SS	Plunger nut
4D	TB-1	Tank bottom	**17**	P-268	Pump gasket
5	5700-H	Tip holder	**18**	PH-267	Pump tube, ½ gal.
6	D-50	Hose, 4 ft. red		PO-267	Pump tube, 1 gal.
7	D-51-P	Hose washer		PF-267	Pump tube, 2 gal.
				PT-267	Pump tube, 3 gal.
			19	PV-266	Check valve

Rev 9/06

Ban-Drip Valve

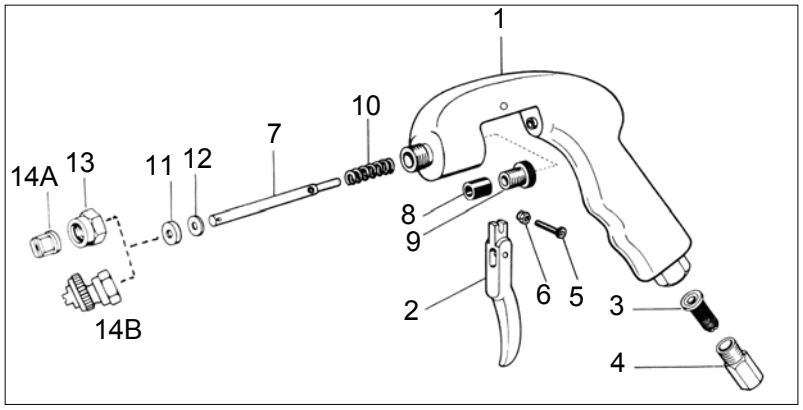

Ban-Drip Valve

#	Part	Description	#	Part	Description
1	VB-40	Valve body	**8**	PN-47	Brass packing nut
2	VT-41	Valve trigger	**9**	RP-48	Rod packing
3	SA-42	Mesh strainer	**10**	RS-49	Rod spring
4	SB-43	Pipe thread strainer	**11**	SGH-50	Seat gasket holder
5	TS-44	Trigger screw	**12**	TSG-51	Seat gasket
6	TN-45	Trigger nut	**13**	TC-52	Tip cap
7	VR-46	Valve rod and pin	**14A**	800067	Fine fan tip
			14B	5850	Multeejet tip assembly

XR VALVE
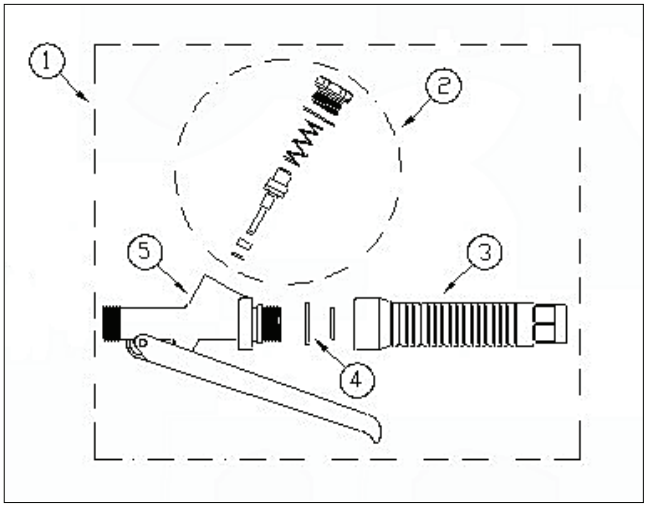
#	Order #	Description
1	22037500	Valve assembly
2	22037510	XR Valve Kit
		Valve stem sub-assembly
		Brass guide
		O-ring #1
		Gasket, copper
		Valve spring
3	22037503	Handle
4	22037508	O-ring (Viton)
5	22037501	XR Valve body