U 5 M | U 5 M-F

Направено в Германия

УЛВ аерозолен генератор

IGEBA®

Ръководство за експлоатация

Производител:

IGEBA Geraetebau GmbH
P.O.Box 6
D-87478 Weinau, Germany
T +49 (0) 8375 92 00-0
F +49 (0) 8375 92 00-22
e.mail: info@igeba.de
Internet: www.igeba.de

Дистрибутор:

Пест Контрол Продукти ООД
1517 София, ул. Бесарабия № 52
Тел: 02/945-14-95
office@pcp-bg.com
www.pcp-bg.com

© Последна редакция: 2016

Това ръководство е защитено с авторски права. Всички права за превод, печатане, копиране, снимане, както качване и обработване в електронно-обработващи системи, дори и на части от него, са запазени или изискват писмено съгласие.

IGEBA Geraetebau GmbH си запазва правото да променя описания тук продукт, съобразно развитието на технологията, по всяко време и без предизвестие.

Съдържание

Производител и дистрибутор ... 2
Уважаеми клиенти ... 4
Гаранция – идентификация на генератора за студен аерозол ... 5
CE декларация за съответствие ... 6
Разяснение на символите и надписите за безопасност ... 7
Ограничение на отговорността – основни правила за безопасност ... 9
Предназначение ... 10
Оператор – отговорности на оператора ... 12
Технически данни ... 13
Принцип на работа на УЛВ аерозолните генератори ... 13
1. Дизайн и начин на действие ... 14
1.1 Окомплектованост при доставката ... 14
1.2 Основни прибори за управление ... 15
1.3 Зона на опасност ... 16
1.4 Действия в случай на опасност ... 16
2. Как да подготвим устройството за работа ... 16
2.1 Опаковка ... 16
2.2 Транспортиране и употреба от автомобил ... 18
3. Стартиране ... 18
3.1 На работната площадка ... 18
3.2 Как да свържем дистанционното управление (само за U 5 M-F) ... 19
3.3 Зареждане с гориво ... 20
3.4 Зареждане с препарат ... 21
4. Пускане на устройството ... 22
5. Пускане на аерозола ... 25
6. Спиране на устройството ... 26
7. Почистване ... 26
7.1 Как да почистим резервоара и тръбопроводите за разтвора ... 27
7.2 Как да почистим филтъра за разтвор ... 27
7.3 Как да почистим/сменим дозиращата дюза ... 28
7.4 Как да почистим устройството ... 28
7.5 Как да почистим въздушният филтър на турбината ... 28
8. Съхранение и транспорт ... 29
9. Поддръжка ... 29
9.1 График за поддръжка ... 30
9.2 Двигател ... 30
9.3 Как да сменим задвижващия ремък ... 30
10. Допълнителни приспособления ... 34
10.1 Удължение на маркуча ... 34
10.1.1 Окомплектованост при доставка на удължение на маркуча ... 34
10.1.2 Монтиране на удължението на маркуча ... 34
10.1.3 Произвеждане на аерозол с удължения маркуч ... 36
10.2 Ръчна количка ... 37
10.2.1 Окомплектованост при доставка на ръчната количка ... 37
10.2.2 Сглобяване на ръчната количка ... 37
10.2.3 Закачане и освобождаване на устройството от ръчната количка ... 38
10.3 Комплект за монтиране на дистанционно управление ... 39
11. Неизправности и тяхното отстраняване ... 40-41
12. Изхвърляне на устройството ... 41
13. Схеми и списък на резервните части ... 42-55

Уважаеми клиенти,

Поздравяваме Ви за покупката на нашия качествен IGEBA продукт и Ви пожелаваме успех във всяко начинание, свързано с употребата на това оборудване.

За правилното разпознаване на частите на генератора, в текста на Ръководството за Експлоатация, са дадени пореден номер от схемата, идентификационен номер на самата част и нейното описание. При заявка на резервни части, винаги вписвайте **поредния номер, идентификационния номер на частта, нейното описание**, както **и серийният номер** на вашето устройство.

Основни принципи

Това ръководство за експлоатация позволява безопасно и ефективно използване на устройството. Операторите трябва да прочетат и разберат това ръководство преди започване на работа с него. Съществен елемент за безопасна работа е да се спазват инструкциите за безопасност.

Това ръководство за експлоатация е част от устройството и трябва да е налично за оперирацият персонал по всяко едно време и трябва да се съхранява в близост до устройството.

Спазвайте изискванията на местното законодателство за предотвратяване на произшествия и зачитайте опазването на околната среда, както здравето и безопасността като допълнение на инструкциите на това ръководство.

Аерозолните генеретори IGEBA се произвеждат в Германия, изключително и само от IGEBA Geraetebau GmbH.

Оригиналните продукти, произведени от фирма IGEBA Garaetebau GmbH, са обозначени с холограмен стикер, прикрепен към устройството.

Гаранция

IGEBA Garaetebau GmbH гарантира правилното производство на всички нейни продукти, доставени според общите условия на доставка.

Гаранцията не покрива повреди причинени от нормално износване, неправилно боравене, невнимателно използване, инсталиране на не-оригинални резервни части, недостатъчни грижи и/или несъобразяване с настоящото ръководство за експлоатация.

Генераторът за студен аерозол трябва да бъде управляван само от обучени и квалифицирани служители, в противен случай гаранцията отпада според условията на доставка.

Идентификация на генератора за студен аерозол

Фирмената табела е разположена на предната част на устройството, в дясната част точно под аерозолната дюза (Фиг. 1)

Фирмената табела съдържа следната информация:

- **Данни за производителя**
- **Модел на генератора**
- **Сериен номер**
- **Година на производство**

Фиг. 1

CE

Декларация за съответствие

В съответствие с машинната директива на ЕС 2006/42/ЕС от 17 Май 2006, Анекс II A

С настоящото удостоверяваме, че машината описана тук е в съответствие с всички приложими и по-важни здравословни и безопасни условия на директива на ЕС 2006/42/ЕС в своята концепция, конструкция и форма пуснати в обръщение от нас. Декларацията става невалидна в случай, че машината е променена без нашето съгласие.

Име на производителя/представителя:

IGEBA Garaetebau GmbH
Heinrich Nicolaus Str.15
87478 Weitnau, Germany

Описание на машината:

- Функция: УЛВ аерозолен генератор
- Тип/модел: U 5 M / U 5 M-F
- Сериен номер: виж фирмената табела
- Година на производство: виж фирмената табела

Приложени хармонизирани стандарти в случая:

- DIN EN 12100 – 1 за сигурност на машината, основна концепция, основни принципи за дизайн. Част 1 – Основна терминология и методология
- DIN EN 12100 – 2 за сигурност на машината, основна концепция, основни принципи за дизайн. Част 2 – Основна терминология и методология

Оторизирана личност за техническата документация:
Юрген Старк - IGEBA Garaetebau GmbH, Германия

Лична информация на долуподписаният:
Дипломиран инженер, Технически мениджър

Място:
Wetnau, Germany

Подпис:

Разяснение на символите:

Спазвайте работните процедури!

Опасност от експлозия/застрашаващи живота наранявания!

Прочетете ръководството за експлоатация!

Техническа информация, която трябва да се следва.

Носете средства за защита на слуха!

Носете средства за защита на дихателните пътища!

Носете подходящо защитно облекло облекло!

Носете средства за защита на очите!

Внимание гореща повърхност!

Носете защитни ръкавици (DIN EN 407)!

Опасност за кожата и очите!

Опасно за животните и околната среда!

Хора със сърдечен пейсмейкър/байпас не трябва да оперират/докосват устройството!

Разяснение на символите:

Опасност от пожар.

Пожарогасител.

Опасност от препъване.

Комплект за първа помощ.

Разяснение на надписите за предупреждение и безопасност:

ОПАСНОСТ! Обозначава опасност, която ако не се избегне, ще доведе до смърт или сериозно нараняване.

ПРЕДУПРЕЖДЕНИЕ! Обозначава опасност, която ако не се избегне може да доведе до смърт или сериозно нараняване.

ВНИМАНИЕ! Обозначава опасност, която ако не се избегне, може да доведе до леко или средно нараняване.

Ограничение на отговорността:

IGEBA Garaetebau GmbH не носи отговорност за повреди вследствие на не-спазване на настоящото ръководство за експлоатация, употреба не по предназначение, управление от необучен служител или влагане на неоторизирани резервни части.

Забранено е неоторизирано модифициране или променяне на устройството.

УЛВ генераторите могат да бъдат използвани само в нормално техническо състояние, според предназначението им и в съответствие с инструкциите за безопасност и ръководството за експлоатация! В случай на неизправност, която застрашава безопасността при работа, проблемът трябва да се отстрани незабавно или да се докладва на IGEBA Garaetebau GmbH.

Основни правила за безопасност:

1. Операторът трябва да прочете инструкциите за безопасност и ръководството за експлоатация преди първоначално пускане на устройството.

2. Всяка реконструкция на устройството без писмено разрешение от IGEBA Garaetebau GmbH е забранена. Използвайте единствено оригинални резервни части и оригинални аксесоари от IGEBA Garaetebau GmbH.
Всички компоненти, агрегати и обезопасителни устройства трябва да бъдат по местата си, за да работи генераторът безопасно.

3. Работа с устройството и транспортирането му се извършват само от правилно обучени служители и при условие, че устройството е в изрядно техническо състояние. Обслужването на генератора трябва да бъде извършвано само от квалифицирани и обучени служители.

4. Всички входове към третираните помещения трябва да бъде маркирани със забрана за влизане по време на обработката и за периода на експозицията, ако е необходимо заключете помещенията.

5. Хора със сърдечен пейсмейкър/байпас не трябва да оперират/докосват устройството.

6. Не работете с устройството, ако сте под въздействие на алкохол, лекарства или наркотици.

7. За да избегнете нежелана химическа реакция, когато смесвате препарати с различни активни вещества, винаги спазвайте инструкциите на производителите.

8. Спазвайте инструкциите за работа и безопасност от други доставчици (например за двигателя или турбината).

Въздържайте се от всякакви рискови операции. Спрете и обезопасете генератора в случай на каквато и да е неизправност! Неизправността трябва да бъде отстранена веднага.

Спазвайте процедурите по включване и изключване, и следете контролните прибори според ръководството за експлоатация!

Освен това предмети, части от тялото и облеклото, животни и т.н. не трябва да бъдат поставяни в отворите или върху нагорещените повърхности на работеща или охлаждаща се вече машина.

За най-новата техническа информация, както и инструкции за безопасност на Вашия аерозолен генератор, моля посетете: **www.igeba.de**

Предназначение:

Устройството U 5 M е подходящо за преобразуване на химически разтвори (формулации) във фина аерозлна мъгла. Употребата на устройството се ограничава до следните области на приложение:

- **Борба с вредители и векторен контрол**
- **Защита на селскостопански насаждения**
- **Защита на складирана продукция (хранителни стоки, тютюн, памук)**
- **Хигиена и дезинфекция**
- **Елиминиране на неприятна миризма**

Устройството е предназначено единствено за употреба на открито, никога не работете в помещения или в затворени пространства, дори прозорците и вратите да са отворени.

Устройството да се използва само по предназначението, дадено в ръководството за експлоатация. Всяка друга употреба се счита за забранена област на приложение. Ако собственикът на устройството го продаде или даде под наем, той трябва да се увери, че ръководство за експлоатация е приложено към него.

Преди стартиране, този който ще работи с устройството, трябва внимателно да прочете ръководството за експлоатация. Потребителят трябва да е запознат с горепосоченото предназначение, особено с всички рискове и мерки за безопасност, за да се избегнат евентуални щети. Риск за хората и околната среда може да възникне от неправилно боравене или използване не по предназначение. Повреди, причинени от неправилно боравене или използване не по предназначение, са извън отговорността на IGEBA Garaetebau GmbH.

Оператор:

Оператор на устройството е този, който го ползва с търговска цел или го предоставя на трети лица и носи правната отговорност за защита на потребителя, персонала и/или трети лица по време на употребата му.

Отговорности на оператора:

Операторът трябва да:

- познава и прилага наредбите за здравословни и безопасни условия на труд
- направи оценка на риска и идентифицира опасностите, свързани с работното място за употреба на устройството
- изготви инструкция за експлоатация на устройството, както и да я актуализира периодично според текущото законодателство
- определи ясно отговорностите по инсталиране, опериране, отстраняване на неизправностите и почистване на устройството
- се увери, че всички служители, присъстващи или работещи с устройството, са прочели и разбрали инструкцията за експлоатация
- обучава редовно служителите, работещи с машината и ги информира за опасностите
- осигури подходящо защитно облекло

Технически данни:	
Тегло (кг)	38
Размери (Д x Ш x В см)	60 x 53.5 x 58
Мощност (kW), Briggs & Stratton 4-тактов двигател	2.6 (3.5 HP)
Гориво	• бензин, мин. 88 октана • E10
Резервоар за гориво (л)	2.0
Разход на гориво (л/ч)	0.85
Скорост на двигателя [мин$^{-1}$]	2860
Резервоар за разтвора (л)	20
Диаметър на дозиращата дюза (мм)	0.8
Дебит на разтвора (л/ч), с вода, дозираща дюза 0.8	приблизително 10
Диаметър на капките (μм): ВДМ, чиста вода (10 л/ч) ВДМ, нафта (10 л/ч)	 < 25 < 15
Дълбочина на проникване наструята (м): с чиста вода с носител (Небол)	 20 30
Скорост на турбината [мин$^{-1}$]	14000
Работно налягане на турбината (бар)	0.2
Дебит на турбината (м^3/мин)	1.0
Ремъчна предавка	6PJ1016
Работни условия, температура на околната среда (°C)	- 30° до + 50°
Шумови емисии [db(A)]	85-90
Година на производство	виж фирмената табела
Информация на фирмената табела Обозначение на Модела, Сериен номер, Година на производство, Данни за производителя, CE марка	

Принцип на работа на УЛВ аерозолните генератори

УЛВ аерозолните генератори поддържат възможно най-ниската разходна норма и следователно намаляват както цената на цялото количество работен разтвор, така и времето за обработка. Работният разтвор се подава към аерозолната дюза, където силна струя въздух от турбината разбива химическата субстанция на миниатюрни капчици.
По пътя си към аерозолната дюза, работният разтвор преминава през дозираща дюза или разходомер, които осигуряват равномерен поток на разтвора и съответно еднакъв размер на капките. Това съкращава времето за обработка и намаля количеството на използваното активно вещество, като се постига висока степен на ефикасност и оптимално покриване на обработваната зона.

1. Дизайн и начин на действие

Генератора U 5 M (Фиг. 2) се състои от следните основните компоненти: двигател (1), турбина (2), тръбопроводна система (3), въздуховод (4) и рама (5). Двигателят и турбината са свързани чрез ремъчна предавка. Когато двигателят работи, турбината създава въздушен поток от 1 м^3/мин и положително налягане от 0.2 бара. Въздушният поток се извежда с помощта на маркуч до аерозолната дюза (6), от където се изхвърля във въздуха. Положителното налягане от 0.2 бара се подава също и към херметизирания резервоар за разтвора (7). Налягането изтласква разтвора от резервоара и през тръбопроводна система, през филтъра за разтвор (8) и дозиращата дюза (9) се подава към аерозолната дюза, където се разбива от въздушния поток и се изхвърля под формата на мъгла.

Фиг. 2

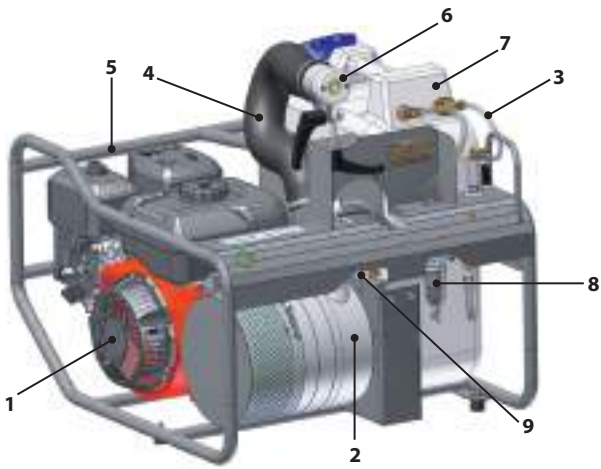

1.1 Окомплектованост при доставката (Фиг. 3)

1 x U 5 M
1 x Ръководство за експлоатация
1 x Малка фуния с цедка за гориво
1 x Голяма фуния с цедка за разтвора
1 x Дистанционно управление (само за U 5 M-F)

Фиг. 3

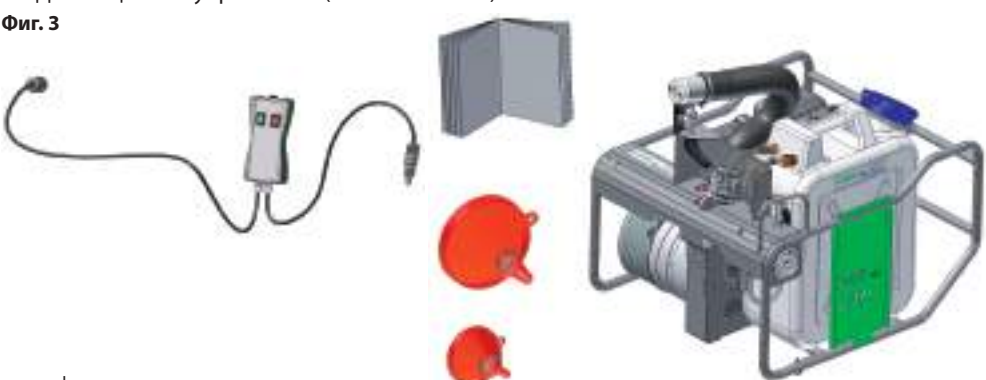

1.2 Основни прибори за управление

A: Ключ на двигателя
B: Стартерно въже
C: Кранче за горивото
D: Смукач
E: Лост за управление на въздушната клапа (газта на двигателя)
F: Пръчка за измерване нивото на маслото/ гърловина за пълнене на масло
G: Пробка за източване на маслото
H: Кранче за разтвора (U 5 M)/ байпас (U 5 M-F)
I: Филтър за разтвора
J: Дозираща дюза
K: Бързи връзки към резервоара за разтвора
L: Капачка на резервоара за гориво
M: Капачка на резервоара за разтвора
N: Манометър за налягането в резервоара за разтвора

O: Пулт на дистанционното управление (само за U 5 M-F)
O1: Клюз за двигателя
O2: Пускане на аерозола: ВКЛ./ИЗКЛ.

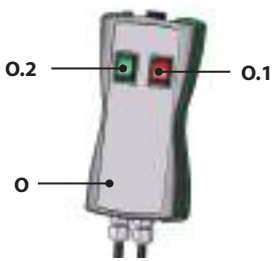

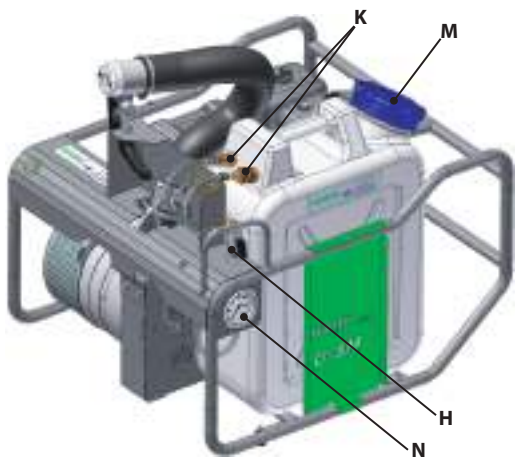

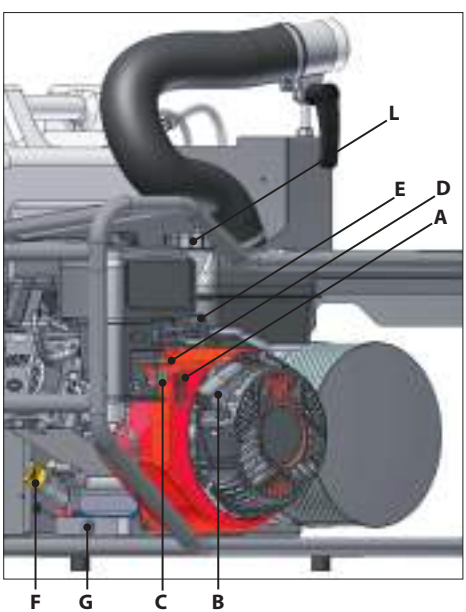

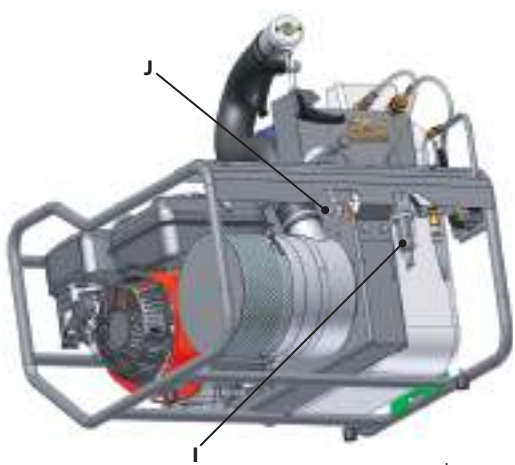

1.3 Зона на опасност

Не се позволява на никой да стои пред аерозолната дюза по време на работа. Съществува опасност от въздушния поток, активното вещество и увлечените в струята частици.
Опасност, произтичаща от нагорещени повърхности: двигателя (най-вече ауспуха), турбината, предавателната кутия и аерозолната дюза (Фиг. 4).

Фиг. 4

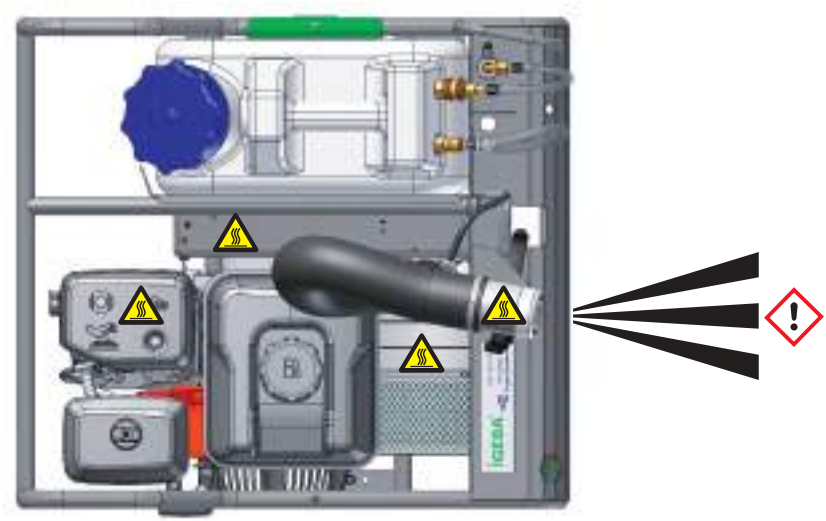

1.4 Действия в случай на опасност

В случай на опасност, незабавно спрете двигателя като поставите ключа му в положение “0“ и затворете кранчето за гориво. Затворете също и кранчето за разтвора.

Пожарогасител и комплек за първа помощ трябва да бъдат налични по време на всички дейности, извършвани с генератора.

2. Как да подготвим устройството за работа

2.1 Опаковка

Устройството е опаковано в картонен кашон и поставено на дървено пале. Фиксирано е с два винта, като позицията на винтовете е отбелязана на Фиг. 5. Откачете резервоара за разтвор от устройството, както е описано в точка 3.4, за да имате достъп до винта под него. Развийте винтовете.**Фиг. 5**

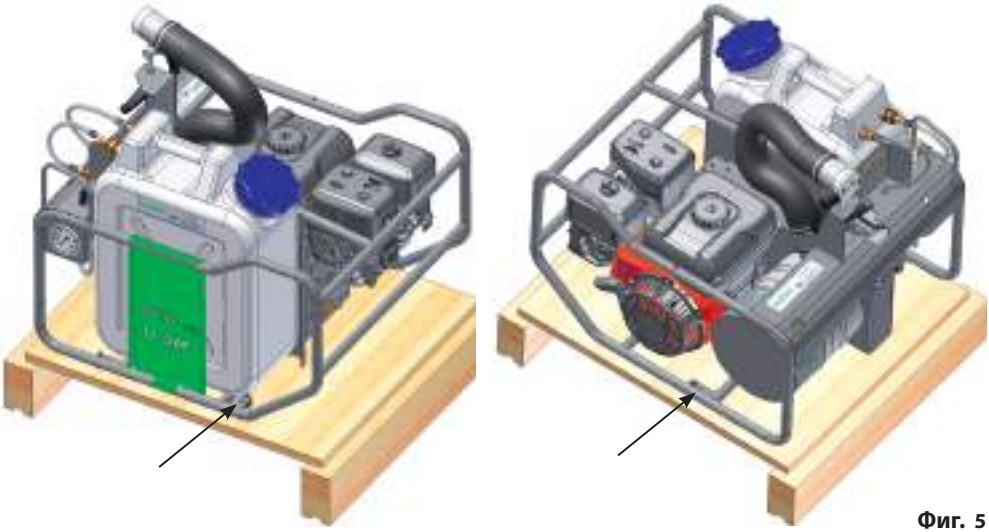

Фиг. 5

ВНИМАНИЕ!
Теглото на празната машина е 38 кг, за един човек това тегло може да се окаже твърде голямо. Съществува опасност от травма на гръбначния стълб или друго нараняване. Повдигайте/транспортирайте машината по двойки.

Двама човека могат да повдигнат устройството с помощта на дръжките, показани на Фиг. 6. Съхранявайте оригиналната опаковка за случай на гаранционни или ремонтни претенции. Оригиналната опаковка на продукта осигурява безопасното му транспортиране.

В случай, че не искате да запазите оригиналната опаковка, изхвърлете я според местните разпоредби. Винаги можете да поръчате нова опаковка от IGEBA, идентификационният номер на частта е 82-00-050-00.

Фиг. 6

2.2 Транспортиране и употреба от автомобил

При транспортиране и употреба от амтомобил винаги обезопасявайте устройството срещу падане, приплъзване или подскачане. Можете да го захванете за автомобила с осигурителни въжета в точките, посочени на Фиг. 7. Можете също да го закрепите към каросерията като използвате отворите в рамата, показани на Фиг. 8. Използвайте три болта с диаметър минимум 5 мм и достатъчна дължина.

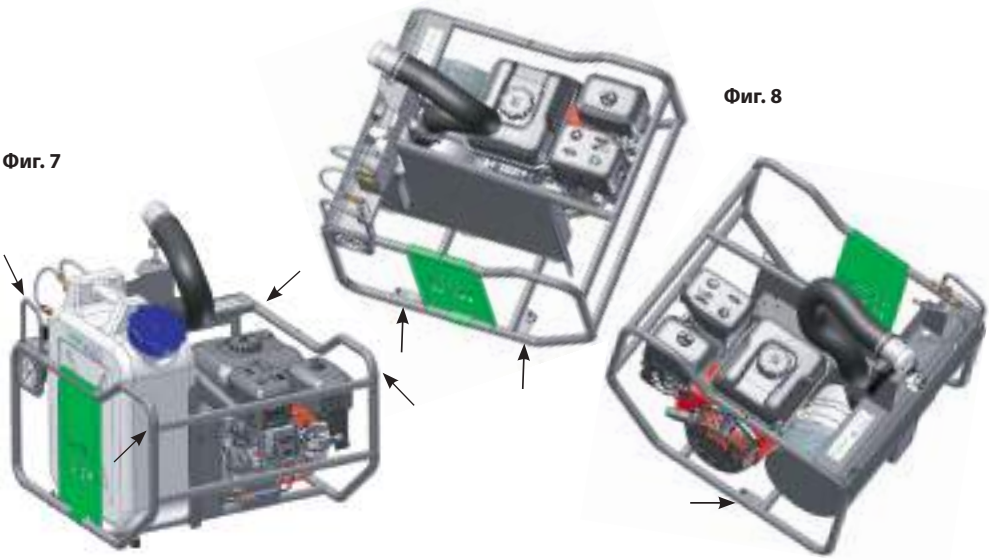

Фиг. 7

Фиг. 8

ОПАСНОСТ!
Двигателят отделя въглероден окис, безцветен, отровен газ без миризма.
Вдишването на въглероден окис може да причини гадене, припадък или смърт.

- Никога не използвайте устройството в затворени помещения или транспортни средства, дори и когато прозорците и вратите са отворени!

3. Стартиране

3.1 На работната площадка

Поставете устройството върху хоризонтална и стабилна основа за стационарна или мобилна употреба. При мобилна употреба, осигурете устройството срещу падане или приплъзване, както е обяснено по-горе. Оставете достатъчно свободно място (минимум 0.5 м) около устрой-

ството, за да може да работите безопасно и да не се препъвате в него. Винаги избягвайте непреднамерено да променяте позицията на устройството докато работите по него. Осигурете адекватно осветление на работната площадка.
Пожарогасител и комплек за първа помощ трябва да бъдат налични по всяко време, за да се вземат незабавни мерки в случай на пожар или инцидент.

3.2 Как да свържем дистанционното управление (само за U 5 M-F)

Прекарайте кабела на дистанционното управление през рамата, както е показано на Фиг. 9, в противен случай кабелът може да бъде повреден от горещите газове. Поставете щепсела на дистанционното управление в съответния цокъл на устройството. Фиксирайте връзката като завиете осигурителния пръстен по посока на часовниковата стрелка (Фиг. 9).

ПРЕДУПРЕЖДЕНИЕ!
Неправилно поставени кабели и компоненти могат да блокират или възпрепятстват уредите за управление и безопасност на устройството, когато е поставено върху превозно средство. Повредени кабели могат да причинят късо съединение или пожар. Опасност от изгаряне при досег с ауспуха. Неправилен монтаж може да доведе до инциденти, повреда на имущество, сериозни наранявания или смърт.

- Внимавайте за правилния монтаж на кабелите и дистанционното управление.
- Пазете кабелите от остри ъгли и горещи части.
- Свързвайте дистанционното управление само когато устройството е студено.

Прекарайте кабела на дистанционното в пасажерското отделение на Вашето транспортно средство.

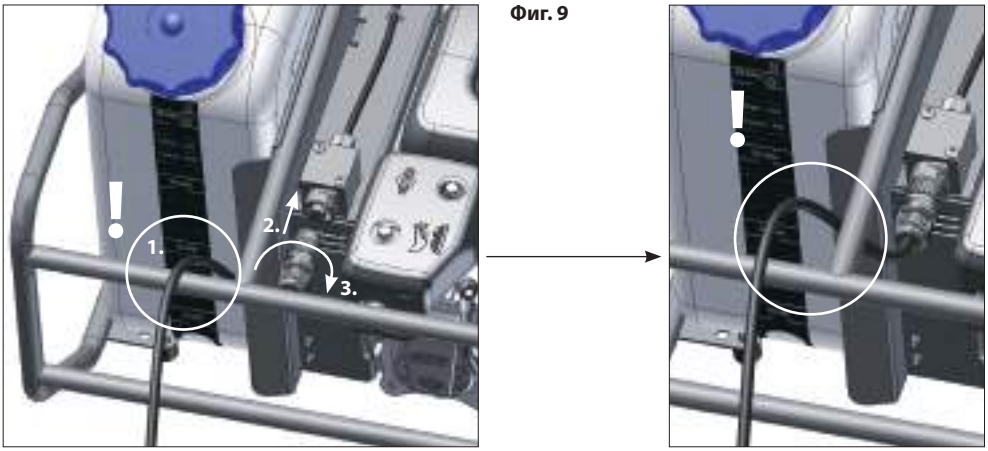

Фиг. 9

Включете 12 V жак на дистанционното управление в 12 V контакт на Вашето транспортно средство.
Байпасът (кранчето за разтвора) трябва да бъде в затворено положение, за да можете да оперирате от дистанционното управление (Фиг. 13)

3.3 Зареждане с гориво

Зареждане с гориво се допуска единствено когато устройството е студено и в изключено положение, като за целта винаги използвате фунията с цедка от комплекта (Фиг. 10).
Оставете двигателят да се охлади за минимум 2 минути, преди да развиете капачката на резервоара за гориво.

Фиг. 10

ПРЕДУПРЕЖДЕНИЕ!
Горивото и неговите пари са изключително запалими и експлозивни. Пожар или експлозия могат да причинят сериозни изкарания или смърт.

- Пълнете резервоара на открито или в добре проветриво помещение. Дръжте горивото далече от топлина или други източници на запалване. Ако разлеете горивото, изчакайте да се изпари, преди да пуснете двигателя.
- За да дадете възможност за разширяване, никога не сипвайте гориво над долния ръб на гърловината на резервоара.
- Проверявайте често горивопроводите, връзките, резервоара и капачката за пукнатини или течове. Подменете при необходимост.

Използвайте нормален бензин (с октаново число над 87) или бензин с до 10 % етанол (E10). Не използвайте неодобрено гориво като E15 или E85. Не сипвайте масло в бензина и не пригаждайте устройството за работа с алтернативни горива. Това ще повреди компонентите на двигателя и ще направи гаранцията на двигателя невалидна.

Обемът на резервоара за гориво е 2 л, като разхода на гориво е приблизително 0.85 л/ч. Не препълвайте резервоара за гориво.

3.4 Зареждане с препарат

ПРЕДУПРЕЖДЕНИЕ!
Съществува опасност, причинена от вредни или киселинни химически препарати. Неправилно боравене с тях може да причини сериозни физически увреждания като изгаряния, раздразнения по кожата, слепота или смърт.

- Винаги носете подходящи лични предпазни средства (защитни очила, защитно облекло, защитни ръкавици, респираторна маска и т.н.) когато работите с неразредени химически препарати. Спазвайте инструкциите за безопасност на производителя.

ПРЕДУПРЕЖДЕНИЕ!
Съществува опасност от запалими химически препарати. Неправилно боравене може да причини изгаряния или смърт.

- Пълнете резервоара за разтвор само когато устройството е изстинало или извадете резервоара за разтвора, когато го зареждате. В този случай спазвайте дистанция за безопасност от поне един метър от устройството.

Спрете устройството и затворете кранчето за разтвора. Винаги използвайте включената в комплекта фуния с цедка за пълнене на резервоара за разтвор (Фиг. 11). Развийте синята капачка на резервоара и и налейте разтвора. Обемът на резервоара е 20 л, като препоръчваме да наливате само необходимото за конкретната операция количество разтвор.

Фиг. 11

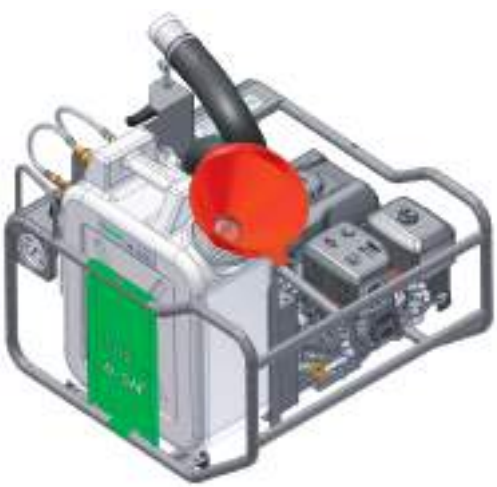

Ако искате да откачите резервоара за разтвора от устройството за да го напълните, моля следвайте следната процедура. Затворете кранчето за разтвора. Бързите връзки към резервоара за разтвор са снабдени с автоматични затварящи клапани,

Фиг. 12

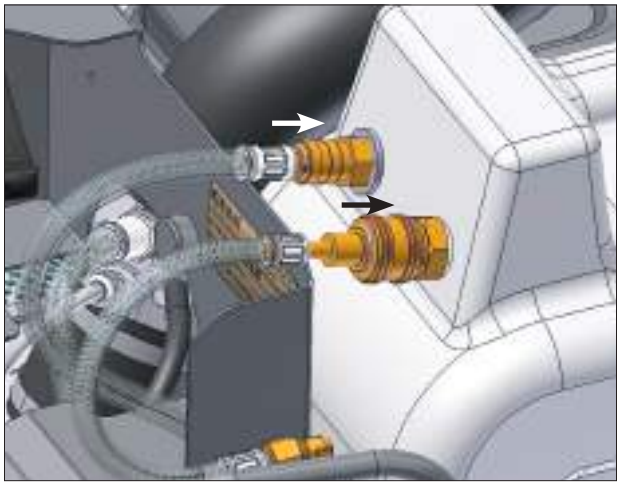

така че резервоарът остава херметически затворен след отделане на маркучите (Фиг. 12). Въпреки това малко количество от разтвора може да изтече от бързата връзка по време на разскачването, ето защо винаги носете подходящи лични предпазни средства, особено защитни ръкавици.
За да разскачите бързата връзка, натиснете пръстена в посока към резервоара за разтвор.

Забележка:
Възможно е да има остатъчно налягане в резервоара за разтвор, затова отделянето на резервоара от устройството се улеснява, ако преди това отвиете малко синята капачка на резервоара и изпуснете налягането. Връщането обратно на пълния резервоар също се улеснява, ако синята капачка е леко отвита.

Затегнете синята капачка на резервоара за разтвор след поставянето му на място. Свържете бързите връзки.

4. Пускане на устройството

ВНИМАНИЕ!
Нивото на шума на работещото устройство е 85-90 dB(A). Това ниво може да причини постоянно увреждане на Вашият слух.

- Носете подходящи защитни средства за слуха по време на работа с устройството. **ВНИМАНИЕ!**

Нивото на шума на работещото устройство е 85-90 dB(A). Това ниво може да причини постоянно увреждане на Вашият слух.

- Носете подходящи защитни средства за слуха по време на работа с устройството.

Проверете нивото на маслото според инструкциите на производителя на двигателя.

Затворете кранчето за разтвора (Фиг. 13)

U 5 M-F: Поставете превключвателите на пулта на дистанционното управление съответно за Fogging/Аерозол в положение „OFF“ и за Ignition/Запалване в положение „ON“**.. 13**

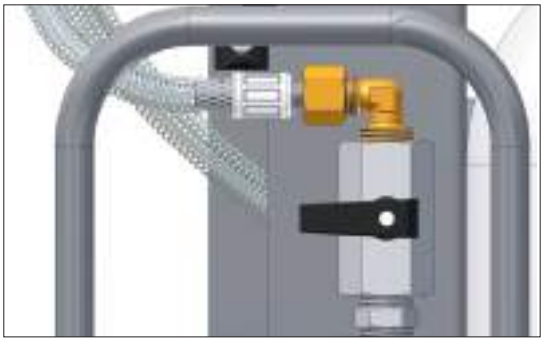

Фиг. 13

Процедура по пускане на устройството (Фиг. 14):

1. Преместете кранчето за горивото в отворено положение „ON“
2. Преместете лоста на смукача във включено положение „CHOKE”. Смукачът обикновено е излишен, ако се пуска вече загряло устройство
3. Преместете лоста на въздушната клапа (газта) в напълно отворено положение „FULL THROTTLE“
4. Преместете ключа на двигателя в положение за запалване „I“
5. Хванете здраво въжето за стартиране на двигателя, опънете бавно докато усетите съпротивление и после издърпайте бързо

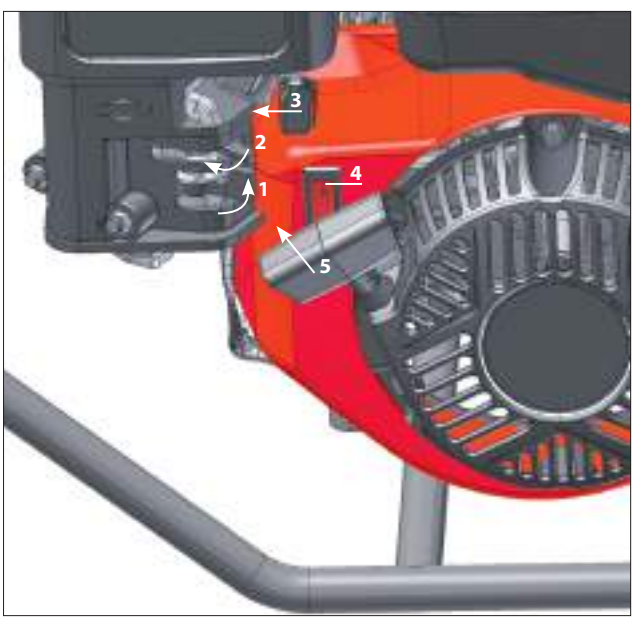

Фиг. 14

ПРЕДУПРЕЖДЕНИЕ!
Бързото прибиране на стартиращото въже (откат) може да дръпне дланта и ръката Ви към двигателя по-бързо, отколкото можете да отпуснете сами. Това може причини фрактури, синини или навяхвания.

- Когато стартирате двигателя, опънете стартиращото въже леко докато усетите съпротивление и после издърпайте бързо за да избегнете откат.

Когато двигателят загрее, преместете лоста на смукача в изключено положение "RUN".

ПРЕДУПРЕЖДЕНИЕ!
От аерозолната дюза излиза мощен въздушен поток. Съществува риск от нараняване от въздушния поток и увлечените от него частици. Може да причини наранявания, особено сериозни за очите, дори ослепяване.

- В обхвата на въздушния поток не трябва да има хора или части от телата им (най-вече лицата им), селскостопански животни или домашни любимци.
- Носете лични предпазни средства (най-вече защитни очила).

ВНИМАНИЕ!
Горещи части, най-вече ауспуха, двигателя, турбината, аерозолната дюза и предавателната кутия се загряват по време на работа. Съществува опасност от изгаряне, ако докоснете тези части.

- Не докосвайте нито една от тези части по време на работа или докато се охлаждат, изчакайте температурата им да спадне до тази на околната среда.

ПРЕДУПРЕЖДЕНИЕ!
Съществува опасност от пожар, причинен от горещите части на устройството. Пожарът може да причини сериозни наранявания, загуба на имущество или смърт.

- Не се разрешава разполагането на запалими материали в близост до усройството по време на работа и по време на охлаждането му, докато температурата му не спадне до тази на околната среда.
- Винаги дръжте пожарогасител под ръка.

5. Пускане на аерозола

ПРЕДУПРЕЖДЕНИЕ!

Създадената аерозолна мъгла съдържа концентрирани химически вещества. Киселинността на активните химически вещества може да причини имуществени щети и сериозни увреждания, като химически изгаряния, слепота или смърт. Чистота на зрителното поле може да бъда нарушена в резултат на замъгляването. Нарушената зрителна чистота може да доведе до препъване или инцидент със сериозни наранявания или смърт.

- Не заставайте в струята или в аерозолната мъгла, винаги носете подходящи лични предпазни средства (респираторна маска, защитни очила, защитен гащиризон и т.н.)
- Не насочвайте струята срещу хора, части от телата им, предмети, селскостопански животни или домашни любимци.
- Осигурете видимост за всички хора, намиращи се в близост до обработваната зона.
- Винаги се изнасяйте в посока, обратна на посоката на аерозола.

U 5 M: завъртете ръкохватката на кранчето за разтвора в отворено положение „FOGGING“, като устройство е пуснато да работи (Фиг. 15).

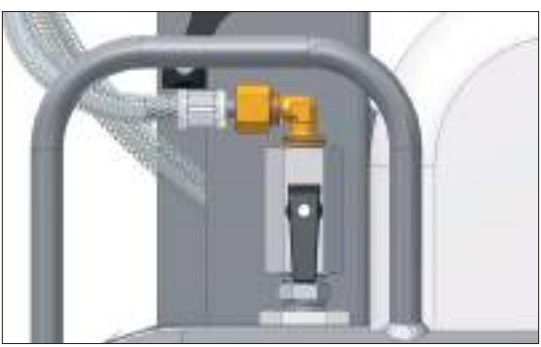

Фиг. 15

ОПАСНОСТ!
Генерирането на аерозол от леснозапалими разтвори може да доведе до образуване на експлозивна смес с въздуха. Пожар или експлозия могат да причинят сериозни наранявания или смърт.

- Спазвайте разходната норма, препоръчана от производителя на препарата, особено когато работите в затворено помещение. Не използвайте устройството по-дълго от изчисленото време, не променяйте препоръчаната норма на разреждане на препарата.

С това устройство можете да обработвате и затворени помещения като вкарвате аерозолната струя през подходящ отвор, но самият генератор винаги трябва да бъде разположен на открито.

U 5 M: Спрете аерозола като завъртите ръкохватката на кранчето за разтвора в затворено положение.

U 5 M-F: Спрете аерозола като поставите превключвателя Fogging/Аерозол на пулта на дистанционното управление в изключено положение „OFF“.

Ръчно пускане аерозола с U 5 M-F: Разскачете дистанционното управление от устройството или поставете превключвателите на пулта му съответно за Fogging/Аерозол в положение „OFF“ и за Ignition/Запалване в положение „ON“.
Пуснете/спрете аерозола чрез кранчето за разтвора (байпаса), монтирано на утройството (Фиг. 13 и 15).

Забележка: Турбината създава положително налягане от 0.2 бара. Налягането се отчита на манометъра. Ако налягането е по-ниско от 0.2 бара, проверете дали лостът на въздушната клапа (газта) е в напълно отворено положение „FULL THROTTLE“.

6. Спиране на устройството

U 5 M: Приведете ключа на двигателя в изключено положение “0“ и затворете кранчето за гориво.

U 5 M-F: Приведете превключвателя Ignition/Запалване на пулта на дистанционното управление в положение „OFF“. Затворете кранчето за гориво на устройството и приведете ключа на двигателя в изключено положение “0“.

7. Почистване

Забележка: Цялостното почистване след всяка употреба е изключително важно за безпроблемната работа на устройството. В противен случай остатъците от изсъхнал препарат могат да запушат резервоара, дюзите, филтъра или тръбопроводите. Това ще наложи много по-сложно и трудоемко почистване.

ПРЕДУПРЕЖДЕНИЕ!

Пръски от препарата или други частици могат да причинят сериозни увреждания на очите или кожата.

- Носете лични предпазни средства като защитни очила и защитни ръкавици по време на всички почистващи процедури.

7.1 След всяко едно ползване: Как да почистим резервоара и тръбопроводите за разтвора

Източете резервоара за разтвор напълно, като използвате подходящ за целта съд и изхвърлете остатъчното количество разтвор съгласно местните разпоредби. Налейте около един литър чиста вода в резервоара за разтвор като за целта използвате приложената фуния с цедка. Завийте капачката на резервоара и го завъртете/разклатете за да го изплакнете. Източете резервоара за разтвор. Налейте около един литър чиста вода отново. Пуснете аерозола за да продухате/изплакнете тръбопроводната система. Повторете процеса при наличие на упорити за отстраняване утайки.

7.2 Ако е необходимо: Как да почистим филтъра за разтвор

Разглобете го (Фиг. 16)

1. Разхлабете крилчата гайка под стъклената чашка.
2. Хванете стъклото здраво (ако го изтървете може да се счупи) и завъртете скобата на една страна.
3. Отделете стъклената чашка.
4. Развъртете филтърния елемент по посока обратна на часовниковата стрела. Изплакнете/продухайте го по посока, обратна на потока (от вън на вътре) с вода или сгъстен въздух.

Сглобете в обратен ред. Филтърът трябва винаги да бъде монтиран по време на работа с устройството.

Фиг. 16

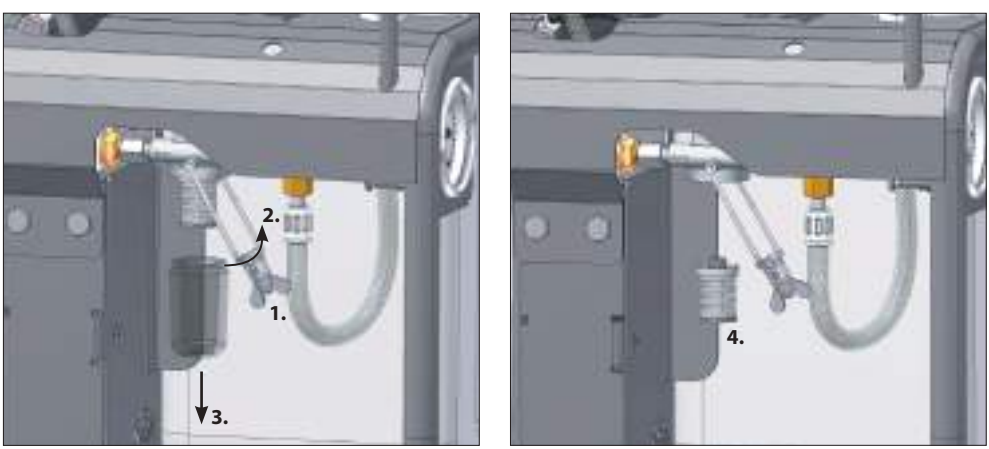

7.3 Ако е необходимо: Как да почистим/сменим дозиращата дюза

Развийте дозиращата дюза (1) с 13 мм гаечен ключ (Фиг. 17). Внимавайте да не загубите двата уплътнителни пръстена (2) при шийната връзка на дюзата (3) (Фиг. 18). Почистете запушената дюза с тънка жичка или продухайте със сгъстен въздух. Сглобете обратно като внимавате за правилното положение на двата уплътнителни пръстена, те трябва да са по един от двете страни на шийната връзка на дюзата. Не огъвайте Тефлоновата тръбичка по време на монтажа, придържайте на място шийната връзка докато затягате дюзата.

Фиг. 17

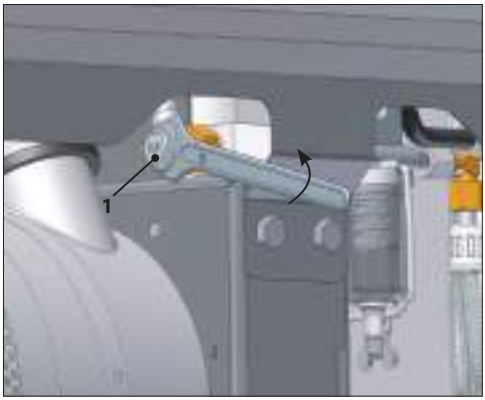

Фиг. 18

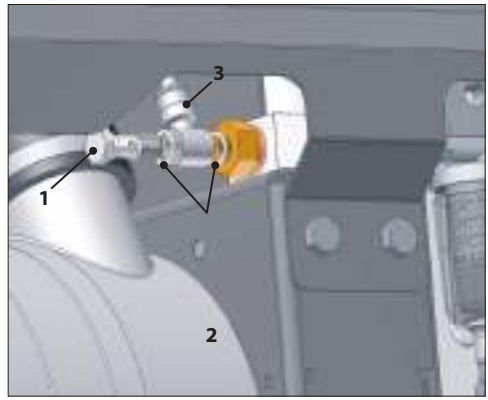

7.4 Как да почистим устройството

След всяка една употреба отстранете със суха или влажна кърпа мръсотията, праха или остатъците от разтвор. Не почиствайте устройството с пароструйка или водна струя под налягане. Устройството трябва да бъде изключено и изстинало до температурата на околната среда преди почистване.

7.5 Как да почистим въздушния филтър на турбината

Устройството трябва да бъде изключено и изстинало до температурата на околната среда преди почистване на въздушният филтър на турбината.

ПРЕДУПРЕЖДЕНИЕ!
Никога не пускайте устройството без напълно монтиран въздушен филтър на турбината и капак на филтъра. Всмукването на предмети или части от тялото може да причини сериозни наранявания, като охлузвания, порезни рани или откъсване на части от тялото.

Развийте болта на скобата, стягаща капака на въздушния филтър на турбината и издърпайте капака (Фиг. 19). Отделете филтърния елемент (Фиг. 20) и го почистете със сгъстен въздух или измийте с вода. Монтирайте в обратен ред и затегнете болта на скобата на капака.

Фиг. 19

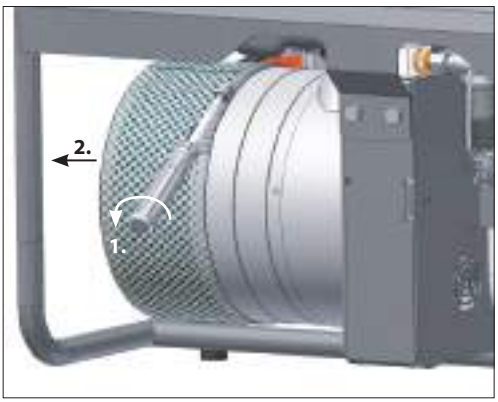

Фиг. 20

8. Съхранение и транспорт

Устройството трябва да бъде изстинало до температурата на околната среда преди съхранение и транспорт. Източете резервоара за гориво и резервоара за разтвор напълно. Използвайте подходящи за целта съдове за събиране и съхранение на остатъчните количества съобразно местните разпоредби за опазване на околната среда.
Завийте капачките на двата резервоара и затворете кранчето за гориво. Съхранявайте устройството на закрито, далече от влага, прах и неоторизиран достъп.

9. Поддръжка

ПРЕДУПРЕЖДЕНИЕ!
Съществува риск от нараняване, ако техническото обслужване не е извършено правилно! Неправилното обслужване може да причини сериозни наранявания и значителни имуществени вреди.

Осигурете достатъчно свободно място, ред и чистота на работното място, където ще се извърши обслужването.
Разпилените по земята свалени части или неизползвани инструменти са предпоставка за инциденти. Ако сте свалили някаква част, внимавайте за правилното и монтиране обратно на място и затегнете всички укрепващи елементи отново.

Преди да пуснете отново устройството се уверете, че:

- Всички дейности по техническото обслужване са извършени и приключени.
- Няма хора в опасната зона.
- Всички предпазни капаци и устройства за безопасност са поставени и функционират нормално.

9.1 График за поддръжка

Период	Операция по обслужването
След първите 5 часа	- Сменете маслото
След всяка употреба	- Изплакнете/почистете тръбопроводите и резервоара за разтвора - Почистете повърхността на устройството
На всеки 8 часа или дневно	- Проверете нивото на маслото в двигателя - Почистете зоната около ауспуха и прибори за управление
На всеки 25 часа или годишно	- Почистете въздушния филтър на двигателя * - Почистете въздушния предфилтър на двигателя * - Почистете въздушният филтър на турбината *
На всеки 50 часа	- Сменете маслото - Проверете ауспуха
Годишно	- Сменете въздушния филтър на двигателя - Сменете въздушния предфилтър на двигателя - Сменете свещта - Почистете въздушно-охлаждащата система *

* Почиствайте и по-често в условия на висока запрашеност или при наличие на боклуци във въздуха.

9.2 Двигател

Всички обслужващи и почистващи операции трябва да се извършват съгласно инструкциите в ръководството за експлоатация на производителя на двигателя. Спазвайте предписаните периоди и инструкциите за безопасност.

9.3 Как да сменим задвижващия ремък

Тази операция трябва да бъде извършена единствено от квалифициран специалист. Препоръчаме да се свържете с оторизиран дилър на IGEBA за всички операции, свързани с поддръжката и ремонта на устройството.

ПРЕДУПРЕЖДЕНИЕ!

Съществува опасност причинена от задвижващия ремък, ако предавателна кутия е със свален капак. Опасност от счупване или срязване на части от тялото.

- Никога не поставяйте ръката си или друга част от тялото между ремъка и ролките.
- Можете да превъртите напред голяма ролка на ръка.
- Никога не пускайте устройството без монтиран капак на предавателната кутия, забранено е шунтирането или преработването на инсталираните по генератора устройства за безопасност.
- Приведете ключа на двигателя в изключено положение „0“ и издърпайте куплунга на свещта.

При подмяна, номерът на задвижващия ремък е: 6PJ 1016. Устройството трябва да бъде охладено до температурата на околната среда. Разскачете резервоара за разтвора и развийте болта, придържащ зеления капак. Разклатете горния край на зеления капак леко навътре и го издърпайте нагоре и навън (Фиг. 21).

Фиг. 21

Фиг. 22

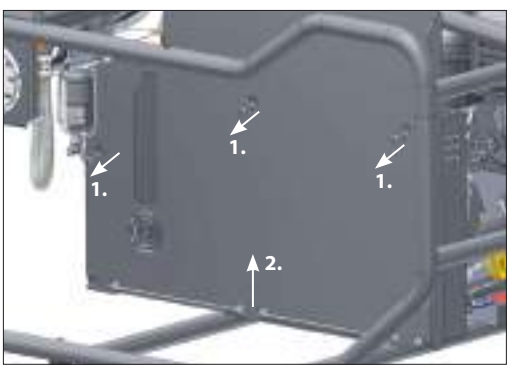

Фиг. 23

Развийте трите болта, фиксиращи капака на предавателната кутия. Издърпайте капака право нагоре около 5 мм, за да го освободите от долните задържащи скоби (Фиг. 22). Свалете капака. Изглед на отворената предавателната кутия е показан на Фиг. 23.

Разхлабете контра-гайката (1) на обтягащия винт (2) с 13 мм гаечен ключ (Фиг. 25). Развийте затягащия винт около 10-15 мм. Разхлабете двете гайки (3), фиксиращи опората на най-горната лагерна ролка, докато можете да я преместите на ръка надясно (от позицията в която гледате към отворената предавателна кутия).

Новият задвижващ ремък трябва да бъде обърнат с вътрешната страна навън (надлъжните ребра трябва да бъдат от външната страна, а гладкият гръб на ремъка отвътре). Монтирайте ремъка както е показано на Фиг. 24 и Фиг. 25.
Ремъкът трябва да работи със задната си гладка част върху двете обтягащи ролки и върху голямата ролка на вала на двигателя. Надлъжните ребра трябва да легнат в жлебовете на ролката на турбината.

Забележка:
Ремъкът трябва да легне точно по средата на ролката на турбината, като по един свободен жлеб трябва да остане на всяка една от двете му страни (Фиг. 24). Обтегнете ремъка като завиете обтягащия винт по посока на часовниковата стрелка.
Използвайте уред за измерване на провисването или честотомер, за да определите силата на натягане на ремъка. Можете да намерите стойностите на настройките в таблицата по-долу.

Фиг. 24

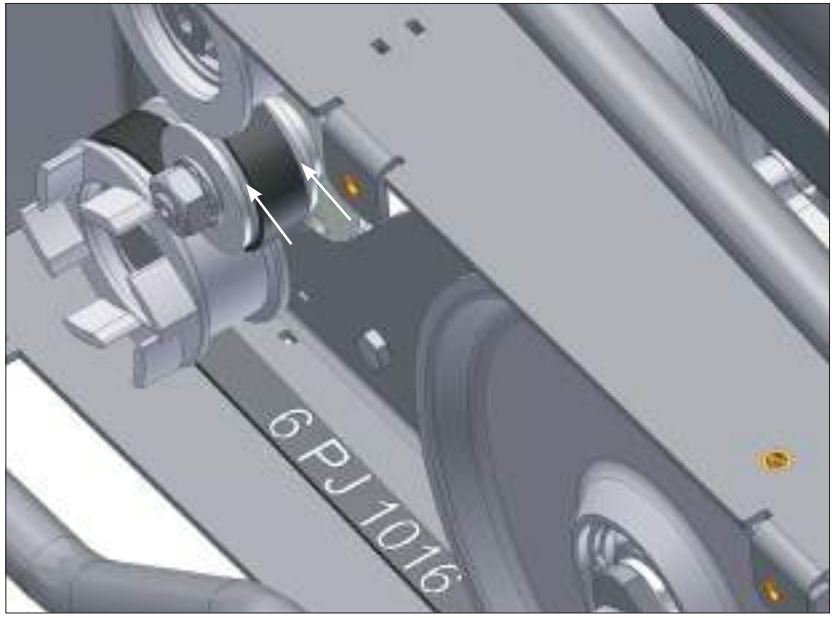

Фиг. 25

	Измервател на провисването (сила 30N)	Измервател на честотата (Трумметър)
Нов ремък	6.6 мм провисване	135 Hz
Стар ремък	7.2 мм провисване	119 Hz

Затегнете леко двете гайки (3), фиксиращи опората на най-горната лагерна ролка, след което завъртете на ръка голямата ролка няколко оборота за да прилегне ремъка. Проверете силата на обтягане отново.

Проврете дали ремъкът се движи точно по средата на всички ролки, особено внимание обърнете дали са свободни двата жлеба, по един от всяка страна на ролката на турбината. Проверете обтягането отново и регулирайте, ако е необходимо.

Най-накрая затегнете гайките (3), фиксиращи опората на най-горната лагерна ролка и контрагайката (1) на обтягащия винт (2). Монтирайте обратно капака, като внимавате крачетата му да легнат в долните задържащи скоби на предавателната кутия. Завийте трите винта за да фиксирате капака. Поставете зеленият капак, натиснете го към рамата и завийте фиксиращият болт. Монтирайте куплунга към свещта.

10. Допълнителни приспособления

10.1 Удължение на маркуча

С удължението на маркуча, което се поръчва допълнително (идентификационен номер: 82-21-000-00), можете да направите аерозолната дюза подвижна и да я удължите с 5 метра в хоризонтална посока. Това улеснява обработката на трудно достъпни участъци, силози и затворени помещения.

Разполагайте аерозолната дюза по-ниско или на същото ниво, на което се намира устройството, когато работите с удължението на маркуча. Дебитът на разтвора намалява с увеличаване височина на която е разположена дюзата над нивото на устройството.
Максималната височина на която аерозолната дюза може да работи е 2 м над нивото на устройството (дебитът на разтвора ще бъде приблизително 5 л/ч с вода).

След преоборудването, устройството може да работи както с удължението на маркуча, така и без него.

10.1.1 Окомплектованост при доставка на удължение на маркуча

1 x Комплект за удължение на маркуча с 5 м, с аерозолна дюза
1 x Куплунг за свързване с оригиналния маркуч за въздуха
2 x Ключ за затягане на куплунга на маркуча за въздуха
2 x Скоба за маркуча за въздуха
1 x Бърза връзка за свързване с оригиналния тръбопровод за разтвора

10.1.2 Монтиране на удължението на маркуча

ВНИМАНИЕ!
Опасност от горещи повърхности по машината и от излизащия въздушен поток.
Неспазване на инструкциите за безопасност може да доведе до изгаряния, причинени от горещи повърхности по машината или наранявания, причинени от излизащия въздушен поток.

- Монтирането на удължението на маркуча се извършва когато машината е изключена и охладена до температурата на околната среда.

Срежете оригиналния маркуч на устройството на разстояние приблизително 110 мм от аерозолната дюза с нож или макетно ножче. Раздалечете леко краищата на маркуча и срежете също тръбопровода за разтвора, намиращ се вътре (Фиг. 26).

Фиг. 26

Развийте затягащите гайки от двете страни на бързата връзка и ги нахлузете по една на всяка от двете страни на срязания тръбопровод за разтвора. Разскачете бързата връзка, като издърпате назад набраздения пръстен. Монтирайте мъжката част (1.1) на бързата връзка към тръбопровода за разтвора от страната на аерозолната дюза, а женската част (1.2) към тръбопровода от страната на турбината. Нахлузете маркуча от всяка страна до край и после завийте затягащите гайки на бързата връзка (Фиг. 27)

Фиг. 27

Плъзнете по една скоба от всяка страна на срязания маркуч за въздуха. Разскачете куплунга на маркуча за въздуха, като завъртите заключващия пръстен на една от двете части ¼ оборот обратно на часовниковата стрелка. Нахлузете двете страни на срязания маркуч за въздуха върху двете части на куплунга (3) и след това ги фиксирайте като стегнете скобите (Фиг. 28).

Фиг. 28

Съединете двете части на куплунга на маркуча за въздуха и стегнете връзката като използвате двата ключа в комплекта (Фиг. 29)

Фиг. 29

10.1.3 Произвеждане на аерозол с удължения маркуч

ВНИМАНИЕ!
Опасност, произтичаща от излизащия въздух и разтвор. Излизащият въздух и разтвор могат да причинят сериозни наранявания, особено на очите.

- Никога не използвайте устройството, когато е разскачен куплунгът на удължението на маркуча.
- Дръжте здраво аерозолната дюза, когато устройството работи с удължението на маркуча. Не насочвайте аерозолната струя срещу хора, селскостопански животни и домашни любимци.
- Носете лични предпазни средства.

ВНИМАНИЕ!
Опасност, произтичаща от нагорещената аерозолна дюза. Аерозолната дюза се нагорещява по време на продължителна работа на устройството. Горещите части на устройството могат да причинят изгаряне, имуществени щети и пожар.

- Дръжте аерозолната дюза за ръкохватката и при нужда използвайте защитни ръкавици.
- При необходимост, закрепвайте аерозолната дюза само за незапалими, топлоустойчиви обекти/материали и спазвайте достатъчно отстояние от околните предмети.

Пуснете аерозола и работете с устройство, както е обяснено в точка 6. Дръжте аерозолната дюза по-ниско или на същото ниво, на което се намира устройството, когато работите с удължението на маркуча. Дебитът на разтвора намалява с увеличаване на височината на аерозолната дюза над нивото на устройството.

Максималната височина на която аерозолната дюза може да работи е 2 м над нивото на устройството (дебитът на разтвора ще бъде приблизително 5 л/ч с вода).
Промивайте тръбопроводите за разтвора след всяка една употреба, както е описано в точка 7.1.

10.2 Ръчна количка

С допълнителната ръчна количка (идентификационен номер 83-23-000-00) устройството може лесно и ефикасно да бъде премествано от сам човек.
Премествайте устройството с помощта на количката само когато то е изключено, в противен случай двигателят може да се повреди (Фиг. 30).

Фиг. 30

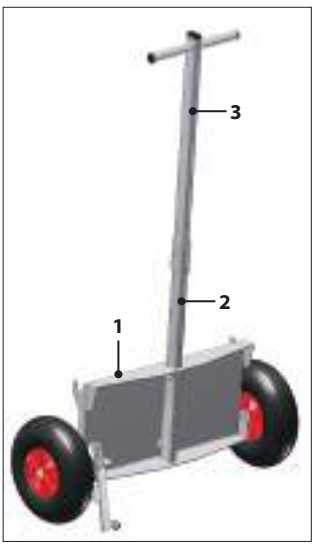

Фиг. 31

10.2.1 Окомплектованост при доставка на ръчната количка
(Фиг. 30)

1 x Количка (1)
1 x Ръкохватка – долна част с болт M8x16 (2)
1 x Ръкохватка – горна част с болт M8x55 и гайка (3)

10.2.2 Сглобяване на ръчната количка

Завъртете навън стойката на количката, така че да остане права на земята (Фиг. 31).
Развийте болта от долната част на ръкохватката. Плъзнете долната част на ръкохватката в съответните отвори на количката, подравнете отворите за болта M8x16, съединете двете части с болта и го затегнете, както е показано на Фиг. 32.

Развийте болта M8x55 от горната част на ръкохватката. Нахлузете горната част на ръкохватката върху долната част и подравнете отворите за болта. Свържете двете части с болта M8x55 и гайката, и ги затегнете (Фиг. 33).

10.2.3 Закачане и освобождаване на устройството от ръчната количка

ВНИМАНИЕ!
Съществува риск от наранявания, причинени от ръкохватката. Отпускане на ръкохватката на натоварена с устройството количка може да причини наранявания.

- Не пускайте ръкохватката докато внимателно не положите натовареното устройство на земята.
- Откачете количката от устройството, след като сте го поставили на земята и я подпрете на нейната стойката.

Хванете количката за ръкохватката. С крака си бутнете стойката навътре, за да се прибере. Бутнете количката централно към устройството, като то трябва да е изключено (Фиг. 34). Задържащите скоби на количката трябва да сочат към устройството. Наклонете напред дръжката до момента в който горните задържащи скоби минат под най-горната напречна греда на рамата на устройството (Фиг. 35). Придържайте количката централно в долната част с помощта на единия си крак и издърпайте ръкохватката към себе си, така повдигате цялото устройство. Издърпайте ръкохватката към тяло си, докато заемете удобна за теглене позиция. Преместете устройството до мястото за работа или за съхранение и внимателно го пуснете на земята в обратен ред.

Фиг. 34

Фиг. 35

10.3 Комплект за монтиране на дистанционно управление

С комплекта за монтиране на дистанционно управление, който се поръчва допълнително (идентификационен номер: 82-31-000-00), можете да преобразувате U 5 M в модела U 5 M-F, пригоден за дейности с дистанционно управление. Подробни инструкции за преоборудването са включени в самия комплект. Ползвайте устройството като следвате настоящото ръководство за експлоатация. След преоборудването, можете да работите с устройството както с дистанционното управление, така и без него.

11. Неизправности и тяхното отстраняване

Повреда	Възможна причина	Отстраняване на неизправностите
Твърде слаб дебит на разтвора	• Лостът на газта не е в напълно отворено положение „FULL THROTTLE“. • Капачката на резервоара за разтвор не е затегната или изпуска. • Бързите връзки към резервоара на разтвора не са правилно свързани. • Задръстен филтър за разтвор. • Задръстена дозираща дюза. • Остатъци от разтвора са зъдръстили изхода на аерозолната дюза.	• Преместете лоста на газта в напълно отворено положение „FULL THROTTLE“. • Здраво затегнете капачката, сменете уплътнението ако е необходимо. • Проверете дали бързите връзки са правилно свързани. •Почистете/ сменете филтъра за разтвор. • Почистете/ сменете дюзата. • Премахнете остатъците от разтвора.
Не излиза аерозол	• Кранчето за разтвор е затворено. • Бързите връзки не са свързани. • Задръстен филтър за разтвор. • Задръстена дозираща дюза • Връзката на тръбопровода за разтвора преди аерозолната дюза е разскачена или не е затегната. • U 5 M-F: няма захранване. • U 5 M-F: предпазителят в пулта на дистанционното е изгорял. • U 5 M-F: дефектирал електромагнитен клапан.	• Отворете кранчето за разтвор. • Свържете бързите връзки. • Почистете/ сменете филтъра за разтвор. • Почистете/ сменете дюзата. • Свалете маркуча за въздуха от аерозолната дюза и проверете свързването на тръбопровода отдолу. • Включете жака на дистанционното в 12 V контакт на автомобила. • Сменете предпазителя. • Сменете електромагнитния клапан или намотката.
Липсва въздушен поток при дюзата	• Задвижващият ремък е охлабен или скъсан. • Центробежният съединител е износен или повреден.	• Обтегнете/ сменете ремъка. • Сменете центробежния съединител.

Двига- телят не стартира	• Ключът на вигателя е в изключено положение. • Лостът на газта не е в напълно отворено положение „FULL THROTTLE“. • U 5 M-F: превключвателят Ignition/ Запалване на дистанционното е в положение „OFF“. • Няма бензин/ грешно гориво. • Кранчето за гориво е затворено. • Двигателят е студен. • Хлабината на електродите в свещта е прекалено голяма. • Свещта е замърсена или неизправна. • Въздушният филтър е задръстен. • Карбураторът е задръстен. • Капакът на предавателната кутия е махнат или обезопасителният му превключвател е неизправен.	• Преместете ключа във включено положение „I“. • Преместете лоста на газта в напълно отворено положение „FULL THROTTLE“. • Поставете превключвателя Ignition/Запалване в положение „ON“. • Налейте обикновен бензин с октаново число > 87. • Отворете кранчето за гориво. • Включете смукача, лостът в положение „CHOKE“. • Регулирайте хлабината до 0.76 мм. • Почистете/ сменете свещта. • Почистете/ сменете въздушния филтър. • Почистете карбуратора (само от квалифициран специалист). • Монтирайте капака на предавателната кутия, респективно сменете обезопасителния му превключвател.

12. Изхвърляне на устройството

Изхвърлянето на устройството, както и всички негови работни течности (бензин, масло, препарат) да се извършва съобразно изискванията за опазване на околната среда и специфичното местно законодателство.

Рамата, двигателя и турбината трябва да бъда изхвърляни в контейнери за събиране на метални отпадъци. Изхвърлете резервоара за разтвор (PE-HD) в контейнери за събиране на пластмасови отпадъци.

Ако имате колебания, обърнете се към местните власти или фирма за оползотворяване на отпадъци, за да получите указания относно изхвърлането му по безопасен за околната среда начин.

13. Схеми и списък на резервните части

(Когато поръчвате резервни части, моля вписвайте: Сериен номер на устройството, Пореден номер от схемата, Идентификационен номер на частта и Наименование на резервната част.)

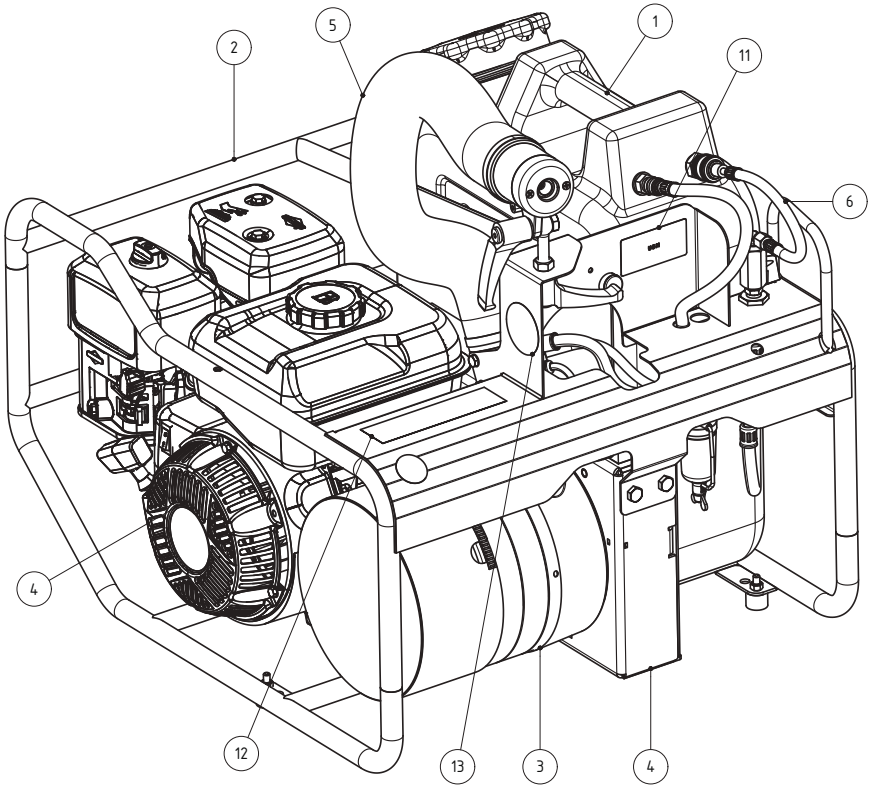

ERSATZTEILLISTE/SPARE PARTS LIST					
ITEM NO.	QUANTITY	BAUTEIL NR./PART NO.	BEZEICHNUNG	SPARE PARTS NAME	Seite
1	1	82-01 000 00	Wirkstoffbehälter vollst.	Solution tank, cpl.	2
2	1	82-03 000 00	Rahmen	Frame	3
3	1	82-04 000 00	Gebläse kpl.	Blower cpl.	4
4	1	82-05 000 00	Antrieb kpl.	Drive train cpl.	5/6
5	1	82-06 000 00	Luftführung kpl.	Air system cpl.	7
6	1	82-07 000 00	Wirkstoffleitung kpl.	Solution line cpl.	8
7	1	92-07 000 00	Wirkstoffleitung für U5M/F	Solution line for U5M/F	9
8	1	92-09 000 00	Fernbedienung	Remote Control	10
9	1	82-21 000 00	Schlauchverlängerung 5m	Hose extension 5m	11
10	1	82-23 000 00	Transportwagen	Trolley	12
11	1	10-00 000 10	Typenschild	Rating plate	1
12	1	11-00 000 15	Aufkleber	Sticker "IGEBA"	1
13	1	8-00 000 11	Gehörschutz tragen	Label (Ear muffler)	1
14	1	82-25 900 00	Wirkstoffführung, säurefest	Solution line, acid-proof	13
15	1	82-01 005 00	Wirkstofftank, säurefest	Solution tank, acid-proof	14

Ersatzteilzeichnung/Part drawing Pièces de rechange Piezas de recambio	Typ/Type/El tipo U5M	ULV Aerosol-Generator	Seite Page Página	1
IGEBA IGEBA Geraetebau GmbH 87480 Weitnau . Germany	Ausgabe: 07/2012	82-00-000-00	30.07.2012	

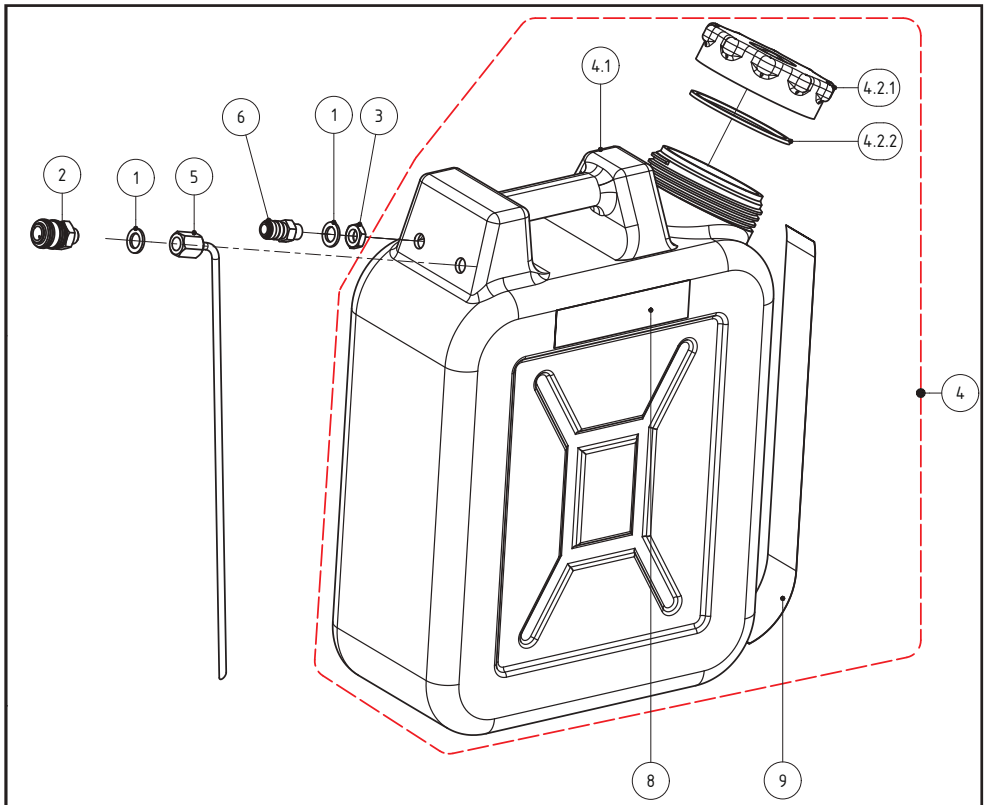

ERSATZTEILLISTE/SPARE PARTS LIST				
ITEM NO.	QUANTITY	BAUTEIL NR./PART NO.	BEZEICHNUNG	SPARE PARTS NAME
1	2	13-01 100 02	Dichtring	Gasket
2	1	13-01 140 00	Steckkupplung	Quick coupling
3	1	66-01 000 01	Sechskantmutter VA	Hexagon nut
4	1	66-01 100 00	Wirkstoffbehälter mit Deckel und Dichtung	Solution tank with tank cap and gasket
4.1	1	13-01 100 01	Wirkstoffbehälter 20l	Solution tank, 20 l
4.2	1	13-01 130 00	Tankdeckel vollst.	Tank cap cpl.
4.2.1	1	13-01 135 00	Tankdeckel	Tank cap
4.2.2	1	13-01 130 01	Dichtung	Gasket
5	1	13-01 110 00	Steigleitung	Rising line
6	1	82-01 140 00	Steckkupplung	Quick coupling
8	1	11-00 000 15	Aufkleber	Sticker "IGEBA"
9	1	13-01 100 04	Literskala	Scale

Ersatzteilzeichnung/Part drawing Pièces de rechange Piezas de recambio	Typ/Type/El tipo U5M	ULV Aerosol-Generator	Seite Page Página	2
IGEBA IGEBA Geraetebau GmbH 87480 Weitnau , Germany	Ausgabe: 07/2012	Wirkstofftank/Solution Tank/ Réservoir de produit/Tanque de solución 82-01 000 00	26.07.2012	

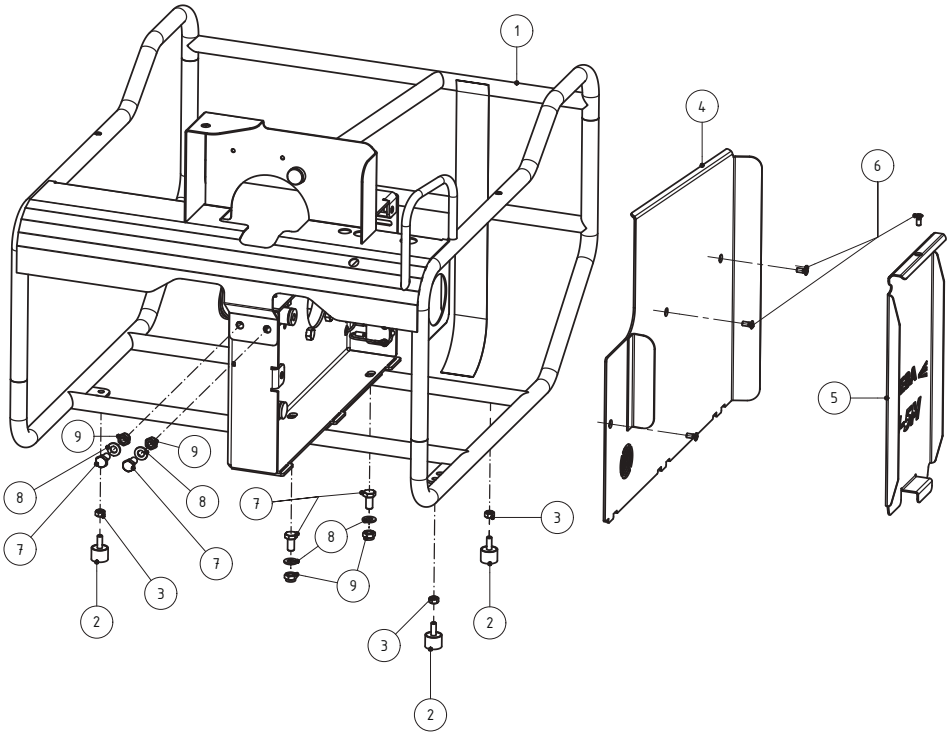

ERSATZTEILLISTE/SPARE PARTS LIST				
ITEM NO	QUANTI	BAUTEIL NR./PART NO.	BEZEICHNUNG	SPARE PARTS NAM
1	1	82-03 000 00	Rahmen	Frame
2	3	DIN95364_Anschlagpuffer20x15	Gummipuffer	Rubber cushion
3	3	DIN 985-M6	Sechskantmutter	Hexagon nut
4	1	82-00 100 00	Abdeckung	Cover
5	1	82-00 200 00	Abdeckung	Cover
6	4	DIN 966 - M5x12 VA	Linsen-Senkschraube	Countersunk head screw
7	4	Din 933 - M8 x 16	Sechskantschraube	Hexagon screw
8	4	DIN 125 - A 8,4	Unterlegscheibe	Washer
9	4	DIN 985 - M8	Sechskantmutter	Hexagon nut

Ersatzteilzeichnung/Part drawing Pièces de rechange Piezas de recambio	Typ/Type/El tipo U-5M	ULV-Aerosol-Generator	Seite Page Página	3
IGEBA IGEBA Geraetebau GmbH 97490 Wellheim - Germany	Ausgabe: 07/2012	Rahmen/Frame/Châssis/Bastidor 82-03 000 00	26.07.2012	

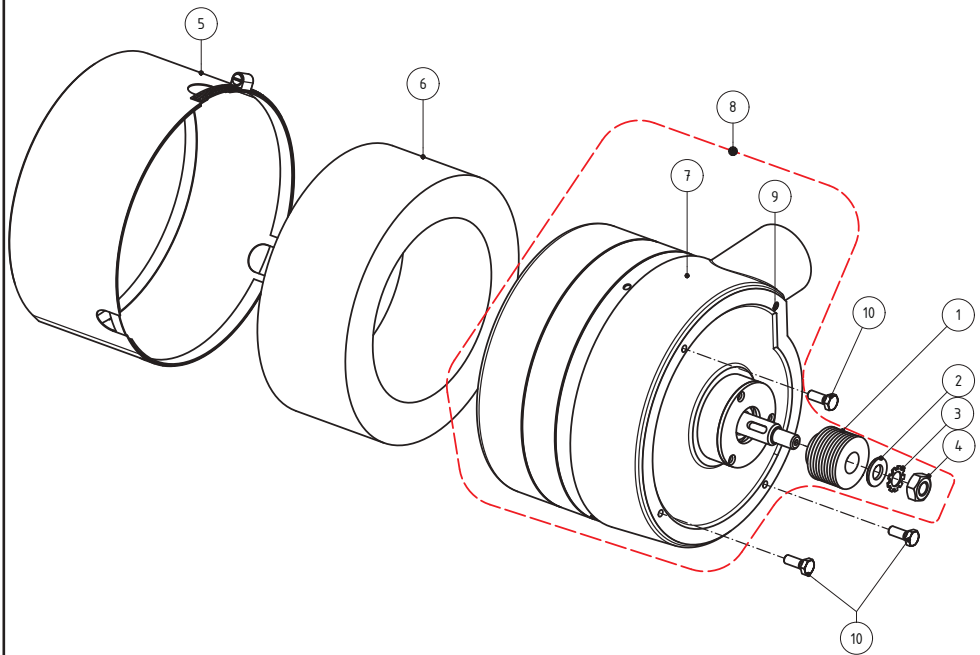

ERSATZTEILLISTE/SPARE PARTS LIST				
ITEM NO.	QUANTITY	BAUTEIL NR./PART NO.	BEZEICHNUNG	SPARE PARTS NAME
1	1	185-04 100 02	Riemenscheibe Ø37	Pulley
2	1	DIN 125-1 - B 10.5	Scheibe	Washer
3	1	DIN 6797 - A 10.5	Zahnscheibe	Tooth lock washer
4	1	DIN 934 - M10	Sechskantmutter	Hexagon nut
5	1	185-04 200 00	Haube	Hood
6	1	185-04 000 01	Filtereinsatz	Filter
7	1	82-04 100 01	Gebläse	Blower
8	1	82-04 100 00		Blower with pulley
9	1	DIN 913 - M6 x 6	Gewindestift	threaded pin
10	3	DIN 933 - M6 x 16	Sechskantschraube	Hexagon bolt

Ersatzteilzeichnung/Part drawing Pièces de rechange Piezas de recambio	Typ/Type/El tipo U5M	UlV-Aerosol-Generator	Seite Page Página	4
IGEBA IGEBA Geraetebau GmbH 87480 Weitnau - Germany	Ausgabe: 07/2012	Gebläse/Blower/Souffleur/Soplador 82-04 000 00	26.07.2012	

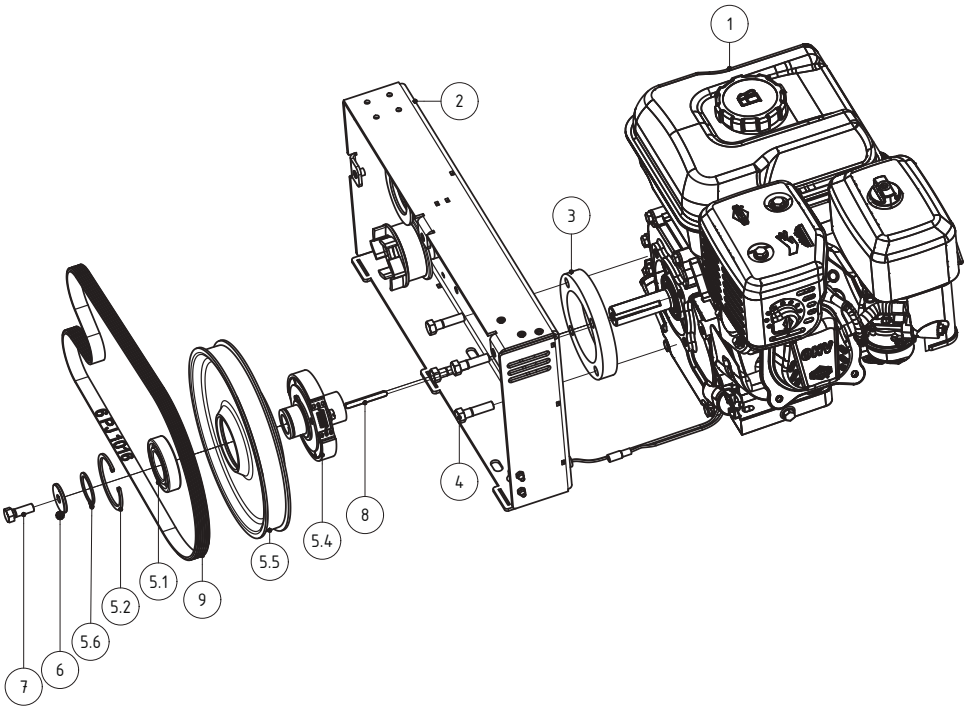

ERSATZTEILLISTE/SPARE PARTS LIST				
ITEM NO.	QUANTIT	BAUTEIL NR./PART N	BEZEICHNUNG	SPARE PARTS NAME
1	1	82-05 100 00	Motor 2,5kW	Engine
2	1	82-05 200 00	Antriebskasten kpl.	Drive gearbox cpl.
3	1	82-05 000 02	Distanzscheibe	Distance disc
4	4	ANSI/ASME B18.2.1 - 5/16-24 UNF - 1,25	Sechskantschraube - UNC (Regelgewinde - Zoll)	Hexagon bolt
5	1	82-05 300 00	Riemenscheibe kpl.	Pulley cpl.
5.1	1	DIN 625 SKF - SKF 6006-2RS1	Rillenkugellager, einreihig, beidseitig abgedichtet SKF	Ball bearing
5.2	1	DIN 472 - 55 x 2	Sicherungsring	Circlip
5.4	1	82-05 310 00	Fliehkraftkupplung kpl.	Centrifugal clutch
5.5	1	82-05 300 01_90	Riemenscheibe	Pulley
5.6	1	DIN 471 - 29x1,5	Sicherungsringe für Wellen	Circlip
6	1	82-05 000 03	Scheibe	Washer
7	1	ANSI/ASME B18.2.1 - 5/16-24 UNF - 0,875	Sechskantschraube - UNC (Regelgewinde - Zoll)	Hexagon bolt
8	1	ANSI B17.1 - 0,1875x0,1875x1,75	Rechteckige oder quadratische Passfedern	Fit-in key
9	1	82-05 000 01	Riemen 6 PJ 1016	Belt 6 PJ 1016

Ersatzteilzeichnung/Part drawing Pièces de rechange Piezas de recambio	Typ/Type/El tipo U5M	ULV Aerosol-Generator	Seite Page Página	5
IGEBA IGEBA Geraetebau GmbH 87480 Weitnau , Germany	Ausgabe: 07/2012	Antrieb/Drive/Entraînement/El mando 82-05 000 00	26.07.2012	

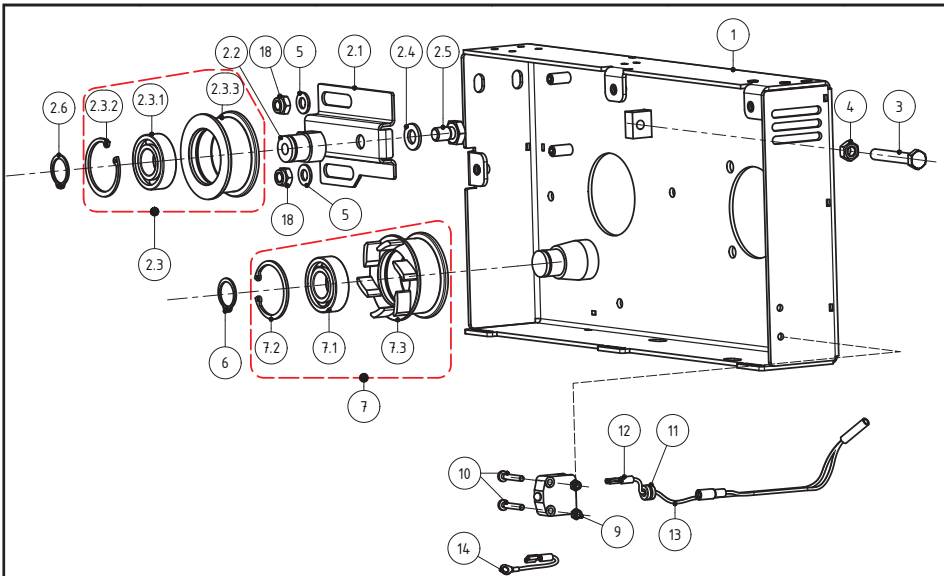

ERSATZTEILLISTE/SPARE PARTS LIST				
ITEM NO.	QUANTITY	BAUTEIL NR./PART NO.	BEZEICHNUNG	SPARE PARTS NAME
1	1	82-05 210 00	Antriebskasten geschweißt	Drive Gearbox
2	1	82-05 220 00	Lagerschlitten kpl. (beinhaltet Pos. 2.1-2.3.3)	Bearing support cpl. (includes Pos. 2.1-2.3.3)
2.1	1	82-05 220 01	Lagerschlitten	Bearing support
2.2	1	82-05 220 02	Lagerbolzen	Bearing Stud
2.3	1	82-05 221 00	Umlenkrolle kpl. (beinhaltet Pos. 2.3.1-2.3.3)	Deflexion pulley cpl. (includes Pos. 2.3.1-2.3.3)
2.3.1	1	DIN 625 SKF - SKF 6004-2RSL	Rillenkugellager	Ball bearing
2.3.2	1	DIN 472 - 42 x 1,75	Sicherungsring	Snap ring
2.3.3	1	82-05 221 01	Umlenkrolle	Deflexion pulley
2.4	1	DIN 125 - A 10,5	Unterlegscheibe	Plain washer
2.5	1	DIN 933 - M10 x 16	Sechskantschraube	Hexagon bolt
2.6	1	DIN 471 - 20x1,2	Sicherungsringe für Wellen	Snap ring
3	1	ISO 4017 - M8 x 55	Sechskantschraube	Hexagon bolt
4	1	DIN 934 - M8	Sechskantmutter	Hexagon nut
5	2	DIN 125 - A 8,4	Unterlegscheibe	Plain washer
6	1	DIN 471 - 20x1,2	Sicherungsringe für Wellen	Snap ring
7	1	82-05 230 00	Umlenkrolle-Lüfter kpl. (beinhaltet Pos. 7.1-7.3)	Deflexion pulley - Fan cpl. (includes Pos. 7.1-7.3)
7.1	1	DIN 625 SKF - SKF 6004-2RSL	Rillenkugellager	Ball bearing
7.2	1	DIN 472 - 42 x 1,75	Sicherungsring	Snap ring
7.3	1	82-05 230 01	Umlenkrolle-Lüfter	Deflexion pulley - Fan
8	1	82-05 200 01	Sicherheitsschalter	Safety switch
9	2	DIN 985 - M4	Sechskantmutter	Hexagon nut
10	2	DIN 7985 (H) - M4x25-H	Schraube	Screw
11	1	10-06 000 05	Gummitülle	Grommet
12	1	Flachsteckhülse 6,3 x 0,8 rot	Flachsteckhülse 6,3 x 0,8 rot	Connector
13	1	82-05 240 00	Kabel Motor-Aus	Cable Motor-Off
14	1	82-05 250 00	Massekabel kpl.	Ground cable
18	2	DIN 985 - M8	Sechskantmutter	Hexagon nut

Ersatzteilzeichnung/Part drawing Pièces de rechange Piezas de recambio	Typ/Type/El tipo U5M	ULV-Aerosol-Generator	Seite Page Página 6
IGEBA IGEBA Geraetebau GmbH 87480 Weitnau , Germany	Ausgabe: 07/2012	Antriebskasten/Drive Gearbox/ Boîte d´engrenages/Caja de engranajes 82-05 200 00	31.08.2012

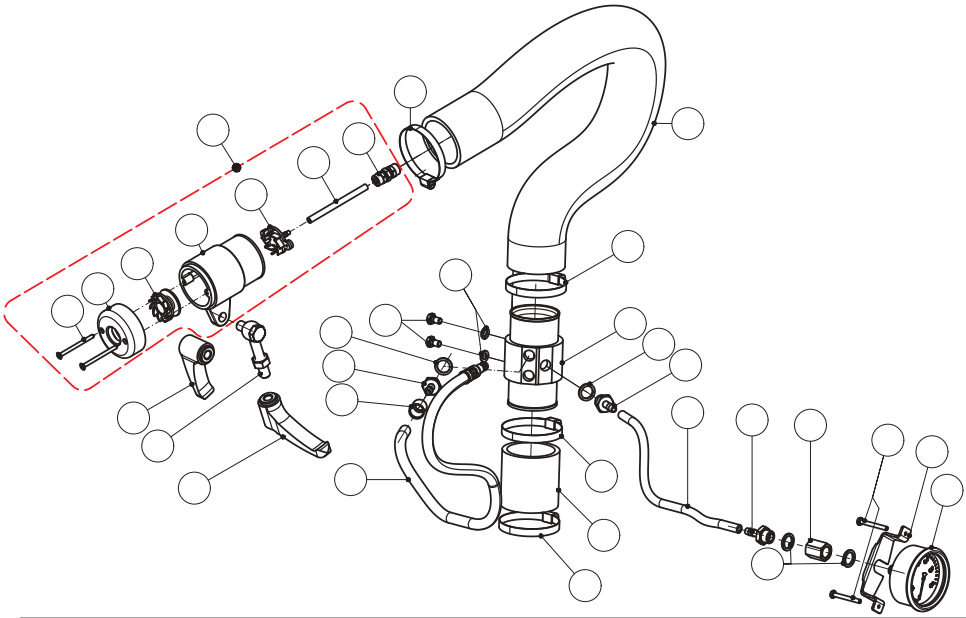

ERSATZTEILLISTE/LISTE DE PIÈCES DE RECHANGE				
ITEM NO.	QUANTITY	BAUTEIL NR./PART NO.	BEZEICHNUNG	SPARE PARTS NAME
1	4	DIN 7603 A13x18 Cu	Dichtring	Gasket
2	3	250170	Einschraubtülle Ø6xR1/4	Hose nipple
3	1	94-06 700 01	Manometer	Manometer
4	1	251057	Muffe R1/4"	Bushing R1/4"
5	1	82-06 000 04	Manometerschlauch 240mm lang	Hose for manometer
6	1	82-06 000 01	Luftschlauch 60mm lang	Air Hose
7	1	94-06 200 00	Sprühkopf vollst.	Spray nozzle, cpl.
8	1	94-06 200 04	Diffusor	Nozzle
9	1	94-06 200 01	Zerstäuberhalter	Nozzle Holder
10	1	94-06 200 06	Düse	Atomizer
11	1	94-06 200 05	Schlauchstück	Hose Teflon Ø6 x 100mm
12	2	7703035	Senkschraube	Self tapping screw, 3 x 35
13	1	1580 6-4	Schraubkupplung	Coupling
13	1	1A100T40PP	Schraubkupplung für U-5M/L	Coupling for U-5M/L
14	1	94-06 200 02	Blende	Nozzle screen
15	1	94-06 600 00	Augenschraube vollst.	Eye bolts, cpl.
16	1	82-06 000 02	Luftschlauch 600mm lang	Air hose
17	2	94-06 000 05	Klemmhebel	Clamping lever
18	4	96-06 000 01	Schlauchschelle Ø50	Clamp Ø 50
19	1	8001-1350	Hülse	Collet
20	1	82-06 000 03	Anschlußstück	Connecting Piece
21	1	82-06 100 00	Druckschlauch kpl.	Pressure hose cpl.
22	1	94-06 700 03	Haltebügel	Holder bracket
23	2	ISO 4017 - M4 x 35	Sechskantschraube	Hexagon bolt
24	2	DIN 933 - M6 x 10	Sechskantschraube	Hexagon bolt
25	2	DIN 128 - A6	Federring	Spring washer

Ersatzteilzeichnung/Part drawing Pièces de rechange Piezas de recambio	Typ/Type/Tipo U5M	ULV Aerosol-Generator	Seite Page Página 7
IGEBA IGEBA Geraetebau GmbH 87480 Weitnau , Germany	Ausgabe: 07/2012	Luftführung/Air duct/ Tube d`aire cpl./Conducción de aire 82-06 000 00	14.02.2013

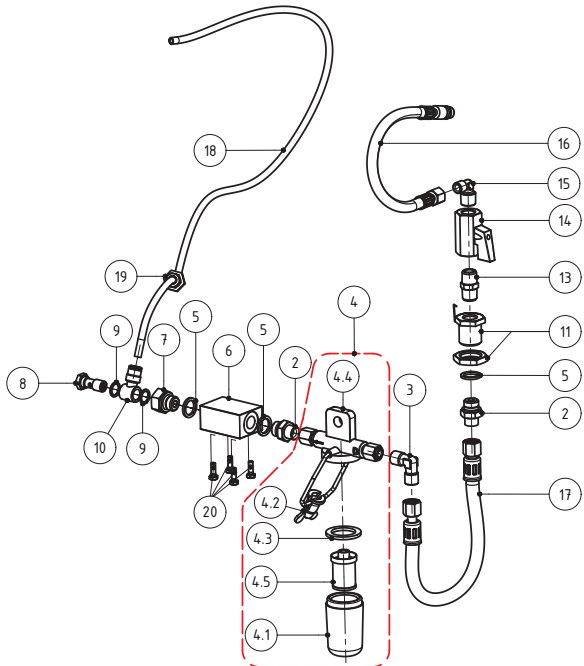

ERSATZTEILLISTE/SPARE PARTS LIST				
ITEM NO.	QUANTITY	BAUTEIL NR./PART NO.	BEZEICHNUNG	SPARE PARTS NAME
1	2	Klemmring 8	Klemmring Ø8	Olive
2	2	101 08 13	Gerade Verschraubung	Straight insert screwing
3	1	102 08 00	Winkel-Einschraubverschraubung	Angle insert screwing
4	1	11-07 601 00	Durchgangsfilter	Filter, cpl.
4.1	1	11-07 600 04	Glastopf	Glass cup
4.2	1	11-07 600 05	Klammer	Clamp
4.3	1	11-07 600 02	Dichtung	Gasket
4.4	1	11-07 601 01	Filtergehäuse	Filter housing
4.5	1	11-07 600 03	Filter	Filter
5	3	DIN 7603 A13x18 Cu	Dichtring	Gasket
6	1	82-07 000 02	Magnetventil_Dummy	Valve housing
7	1	11-09 200 05	Verschraubung A-Seite	Threaded joint
8	1	90-07 080 00	Hohlschraube mit Düse Ø0,8	Hollow screw with nozzle Ø 0.8
9	2	DIN 7603 A10x13,5 PA	Dichtring	Gasket
10	1	6610_6_1-8	Schwenkringstück	Screw fitting
11	1	117.00.13	Schottverschraubung	Bulk head stutting box
13	1	2500_1_4	Verschraubung	Fitting
14	1	11-02 301 00	Durchgangshahn 1/4"	Tap 1/4"
15	1	109 06 13	Winkel-Einschraubverschraubung	Angle insert screwing
16	1	82-07 100 00	Wirkstoffleitung Tank-Hahn	Solution line, Tank-Tap
17	1	82-07 200 00	Wirkstoffleitung Hahn-Filter	Solution line, Tap-Filter
18	1	82-07 000 01	Wirkstoffschlauch	Solution hose
19	1	1014D7-R1/4	Verschraubung	Fitting
20	4	DIN 933 - M4 x 12	Sechskantschraube	Hexagon screw

Ersatzteilzeichnung/Part drawing Pièces de rechange Piezas de recambio	Typ/Type/El tipo U 5 M	ULV Aerosol-Generator	Seite Page Página	8
IGEBA IGEBA Geraetebau GmbH 87480 Weitnau . Germany	Ausgabe: 07/2012	Wirkstofführung/Solution line Conduite d'agents actifs/Línea de solucion 82-07 000 00	27.07.2012	

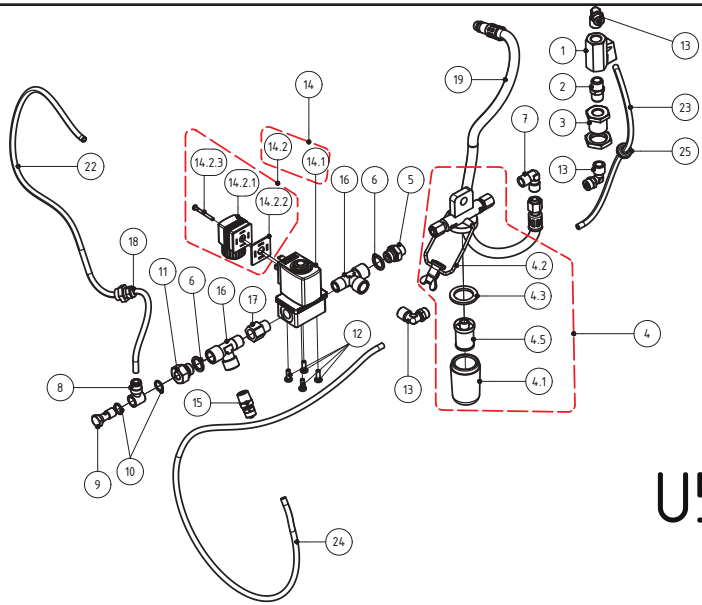

U5M/F

ERSATZTEILLISTE/SPARE PARTS LIST				
ITEM NO.	QUANTITY	BAUTEIL NR./PART NO.	BEZEICHNUNG	SPARE PARTS NAME
1	1	11-02 301 00	Durchgangshahn 1/4"	Tap
2	1	2500_1_4	Verschraubung	Fitting
3	1	117 00 13	Schottverschraubung	Bulk head stutting box
4	1	11-07 601 00	Durchgangsfilter	Filter, cpl.
4.1	1	11-07 600 04	Glastopf	Glass cup
4.2	1	11-07 600 05	Klammer	Clamp
4.3	1	11-07 600 02	Dichtung	Gasket
4.4	1	11-07 601 01	Filtergehäuse	Filter housing
4.5	1	11-07 600 03	Filter	Filter
5	1	101 08 13	Gerade Verschraubung	Straight insert screwing
6	2	DIN 7603 A13x18 Cu	Dichtring	Gasket
7	1	102 08 00	Winkel-Einschraubverschraubung	Angle insert screwing
8	1	6610_6_1-8	Schwenkringstück	Screw fitting
9	1	90-07 080 00	Hohlschraube mit Düse Ø0,8	Hollow screw with nozzle Ø 0.8
10	2	DIN 7603 A10x13,5 PA	Dichtring	Gasket
11	1	11-09 200 05	Verschraubung A-Seite	Threaded joint
12	4	DIN 7985 (H) - M4x12-H	Schraube	Screw
13	3	1500 1-4 6_4	Winkel Verschraubung	Angle screw Fitting
14	1	94-09 301 00	Magnetventil, vollst. 12 Volt	Solenoid valve, cpl. 12V
14.1	1	22-02 202 01	Spule 12V	Coil 12V
14.2	1	11-09 230 00	Stecker vollst. inkl. Dichtung	Plug type connector, cpl. incl. gasket
14.2.1	1	11-09 230 02	Stecker	Plug
14.2.2	1	11-09 230 01	Dichtung	Gasket
14.2.3	1	ISO 7045 - M3 x 30 - 4.8 - H	Schraube	Screw
15	1	1510_6_4_1_4	Fittings Mod. 1510 -	Fitting
16	2	2070_1-4	T-Stück	Fitting
17	1	250757	Verschraubung	Fitting
18	1	Pflitsch 1014 d7-R1-4	Verschraubung	Fitting
19	1	92-07 100 00	Wirkstoffleitung Tank- Filter	Solution line Tank-Filter
22	1	82-07 000 01	Wirkstoffschlauch	Solution hose
23	1	92-07 000 02	Wirkstoffleitung 1 für Bypass	Solution line 1 for bypass
24	1	92-07 000 03	Wirkstoffleitung 2 für Bypass	Solution line 2 for bypass
25	1	92-07-000-04	Gummitülle	Grommet

Ersatzteilzeichnung/Part drawing Pièces de rechange Piezas de recambio	Typ/Type/El tipo U5M/F	ULV Aerosol Generator	Seite Page Página 9
IGEBA IGEBA Geraetebau GmbH 87480 Weitnau , Germany	Ausgabe: 07/2012	Wirkstofführung/Solution line Conduite d'agents actifs/Línea de solucion 92-07 000 00	06.08.2012

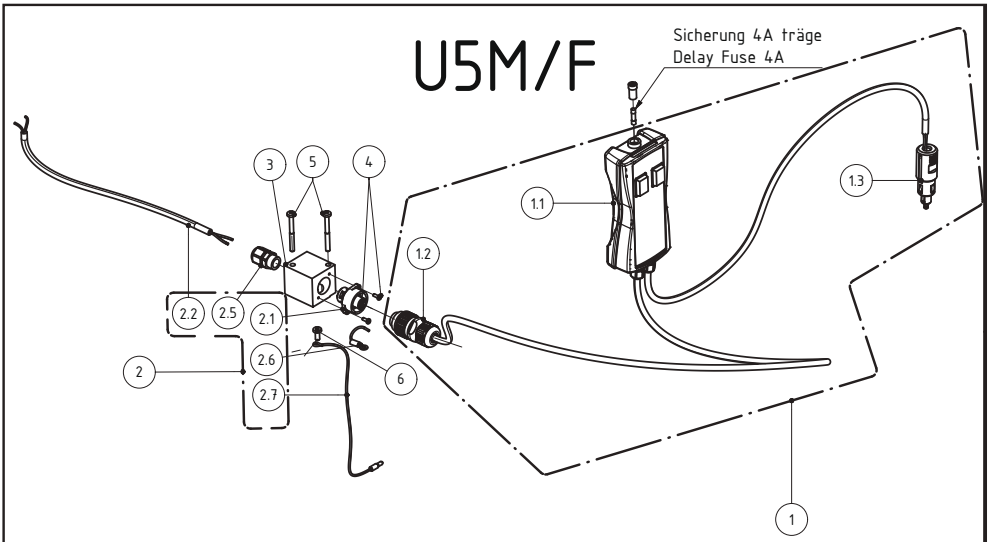

LISTA DE PIEZAS DE RECAMBIO/SPARE PARTS LIST				
ITEM NO.	QUANTITY	PIEZA NO./PART NO.	DESIGNACIÓN	SPARE PARTS NAME
1	1	92-09 100 00	Mando a distancia	Remote Control
1.1	1	92-09 101 00	Mando a distancia con cables	Remote control with cables
1.2	1	92-09 100 06	Enchufe	Plug
1.3	1	22-09 150 01	Enchufe	Car plug
2	1	92-09 200 00	Cable completo	cable cpl.
2.1	1	92-09 200 04	Enchufe	Plug
2.2	1	92-09 200 01	Cable	Cable
2.5	1	PG 9 MS Z_Verschraubung	Atornilladura	Fitting
2.6	1	92-09 220 00	Cable de tierra	Ground wire
2.7	1	92-09 210 00	Cable, motor desactivar	Wire Engine-OFF
3	1	92-09 000 01		Connection block
4	2	DIN 7985 (Z) - M3x8-Z	Tornillo	Screw
5	2	DIN 7985 (Z) - M5x50-Z	Tornillo	Screw
6	1	DIN 7985 (Z) - M5x12-Z	Tornillo	Screw

Ersatzteilzeichnung/Part drawing Pièces de rechange Piezas de recambio	Typ/Type/El tipo U 5 M/F	ULV-Aerosol-Generator	Seite Page Página 10
IGEBA IGEBA Geraetebau GmbH 87480 Weitnau . Germany	Ausgabe: 07/2012	Fernbedienung/Remote control/ Commande à distance/Control remoto 92-09 000 00	06.08.2012

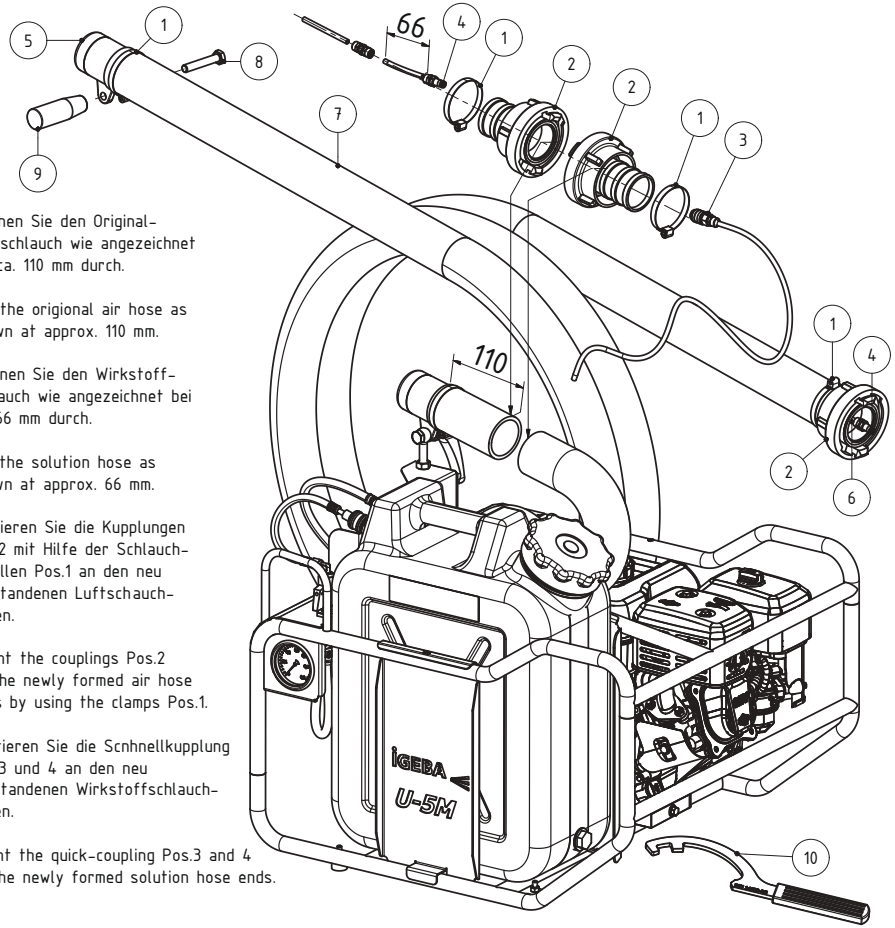

1. Trennen Sie den Original-Luftschlauch wie angezeichnet bei ca. 110 mm durch.

   Cut the origional air hose as shown at approx. 110 mm.

2. Trennen Sie den Wirkstoff-schlauch wie angezeichnet bei ca. 66 mm durch.

   Cut the solution hose as shown at approx. 66 mm.

3. Montieren Sie die Kupplungen Pos.2 mit Hilfe der Schlauch-schellen Pos.1 an den neu entstandenen Luftschauch-Enden.

   Mount the couplings Pos.2 to the newly formed air hose ends by using the clamps Pos.1.

4. Montieren Sie die Scnhnellkupplung Pos.3 und 4 an den neu entstandenen Wirkstoffschlauch-Enden.

   Mount the quick-coupling Pos.3 and 4 to the newly formed solution hose ends.

ERSATZTEILLISTE/SPARE PARTS LIST				
ITEM NO.	QUANTITY	BAUTEIL NR./PART NO.	BEZEICHNUNG	SPARE PARTS NAME
1	4	96-06 000 01	Schlauchschelle Ø50	Clamp Ø 50
2	3	94-21 000 50	Kupplung	Coupling
3	1	5054 6/4	Anschlussstück	Fitting
3	1	KDK4NW5ES	Anschlussstück für U-5M/L	Fitting for U-5M/L
4	2	5450 6/4	Anschlussstück	Fitting
4	2	KSK4NW5ES	Anschlussstück für U-5M/L	Fitting for U-5M/L
5	1	94-06 200 00	Sprühkopf vollst.	Spray nozzle, cpl.
6	1	82-21 000 02	Wirkstoffschlauch 5m	Solution hose 5m
7	1	82-21 000 01	Luftschlauch 5m	Air hose 5m
8	1	ISO 4017 - M10 x 60	Sechskantschraube	Hexagon screw
9	1	82-21 000 03	Griff	Handhold
10	2	82-21 000 09	Hakenschlüssel	Hook spanner

Ersatzteilzeichnung/Part drawing Pièces de rechange Piezas de recambio	Typ/Type/El tipo U5M	ULV Aerosol-Generator	Seite Page Página	11
IGEBA IGEBA Geraetebau GmbH 87480 Weitnau , Germany	Ausgabe: 07/2012	Schlauchverlängerung/hose extension/ prolongation du boyau/prolongación de tubo 82-21 000 00	14.02.2013	

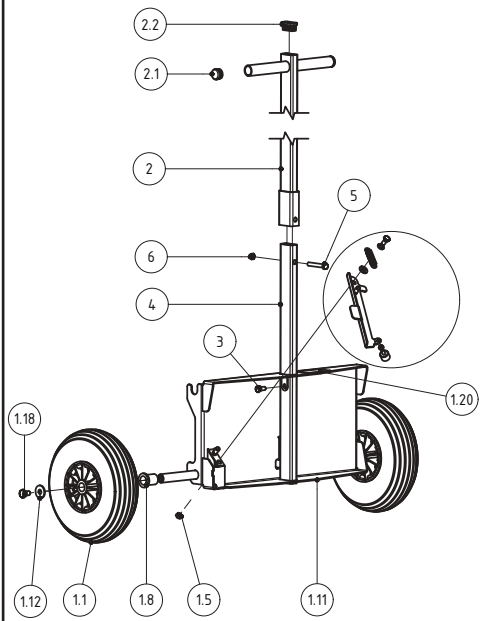

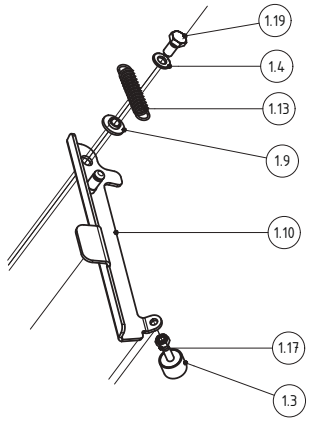

ERSATZTEILLISTE/SPARE PARTS LIST				
ITEM NO.	QUANTITY	BAUTEIL NR./PART NO.	BEZEICHNUNG	SPARE PARTS NAME
1	1	82-23-200-00	Unterteil kpl.	base part cpl.
1.1	2	90-00 200 10	Rad Ø260	Wheel
1.3	1	DIN95364_Anschlagpuffer20x15	Gummipuffer	Rubber cushion
1.4	1	DIN 125-1 - B 8,4	Unterlegscheibe	washer
1.5	1	DIN 934 - M8	Sechskantmutter	hexagon nut
1.8	2	82-23-200-02	Buchse	bush
1.9	1	82-23 200 03	Lagerbuchse	Bearing sleeve
1.10	1	82-23-220-00	Staender geschweisst	kickstand cpl.
1.11	1	82-23-210-00	Halteplatte geschweisst	holder plate cpl.
1.12	2	DIN 9021 - 10,5	Unterlegscheibe	washer
1.13	1	82-23 200 01	Zugfeder	tension spring
1.17	1	DIN 985-M6	Sechskantmutter	hexagon nut
1.18	2	DIN 933 - M10 x 16	Sechskantschraube	hexagon bolt
1.19	1	DIN 933 - M8 x 16	Sechskantschraube	hexagon bolt
1.20	1	82-23-200-03	Aufkleber	Decal
2	1	82-23-100-00	Handgriff	handle bar cpl.
2.1	2	11-00 010 11	Stopfen	plug
2.2	1	185-03 000 10	Lamellenstopfen 40x20	Lamellar plug
3	1	DIN 933 - M8 x 18	Sechskantschraube	hexagon bolt
4	1	82-23-120-00	Rohr unten	Tube
5	1	ISO 4017 - M8 x 55	Sechskantschraube	hexagon bolt
6	1	ISO 10511 - M8	Sechskantmutter	hexagon nut

Ersatzteilzeichnung/Part drawing Pièces de rechange Piezas de recambio	Typ/Type/El tipo U5M	ULV-Aerosol-Generator	Seite Page Página	12
IGEBA IGEBA Geraetebau GmbH 87480 Weitnau , Germany	Ausgabe: 07/2012	Transportwagen/trolley/ chariot transporteur/carretilla 82-23 000 00	30.07.2012	

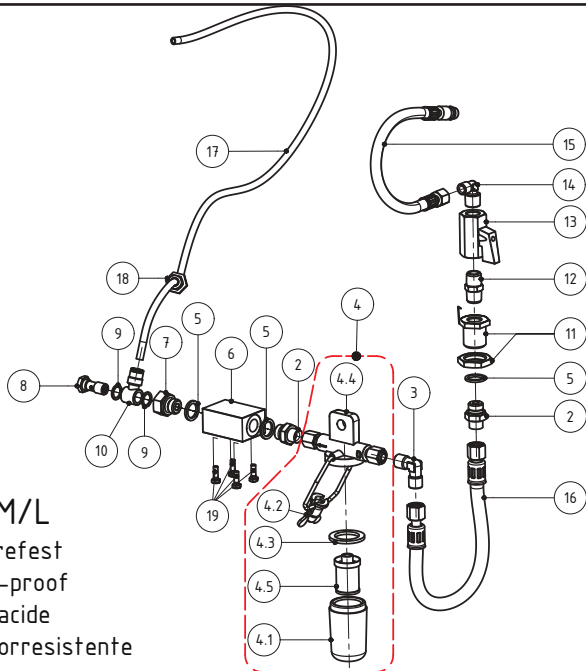

U5M/L

säurefest
acid-proof
antiacide
acidorresistente

ERSATZTEILLISTE/SPARE PARTS LIST				
ITEM NO.	QUANTITY	BAUTEIL NR./PART NO.	BEZEICHNUNG	SPARE PARTS NAME
1	2	L458.0022	Klemmring Ø8 VA	Olive
2	2	EGV8L	Gerade Verschraubung	Straight insert screwing
3	1	E-WEV8LR1/4	Winkel-Einschraubverschraubung	Angle insert screwing
4	1	11-25 600 00	Durchgangsfilter	Filter, cpl.
4.1	1	11-07 600 04	Glastopf	Glass cup
4.2	1	11-07 600 05	Klammer	Clamp
4.3	1	11-07 600 02	Dichtung	Gasket
4.4	1	11-25 601 01	Filtergehäuse	Filter housing
4.5	1	11-07 600 03	Filter	Filter
5	3	13-01 100 02	Dichtring	Gasket
6	1	82-07 000 02	Magnetventil_Dummy	Dummy for solenoid valve
7	1	11-25 000 01	Verschraubung A-Seite	Threaded joint
8	1	8-25 010 00	Hohlschraube mit Düse Ø0,8	Hollow screw with nozzle Ø 0.8
9	2	DIN 7603 A10x13,5 PTFE	Dichtring	Gasket
10	1	82-25 000 05	Schwenkringstück	Screw fitting
11	1	82-25 000 04	Schottverschraubung	Bulk head stutting box
12	1	82-25 000 03	Verschraubung	Fitting
13	1	82-25 000 02	Durchgangshahn 1/4"	Tap 1/4"
14	1	82-25 000 01	Winkel-Einschraubverschraubung	Angle insert screwing
15	1	82-25 100 00	Wirkstoffleitung Tank-Hahn	Solution line, Tank-Tap
16	1	82-25 200 00	Wirkstoffleitung Hahn-Filter	Solution line, Tap-Filter
17	1	82-07 000 01	Wirkstoffschlauch	Solution hose
18	1	1014D7-R1/4	Verschraubung	Fitting
19	4	DIN 933 - M4 x 12	Sechskantschraube	Hexagon bolt

Ersatzteilzeichnung/Part drawing Pièces de rechange Piezas de recambio	Typ/Type/El tipo U 5 M	ULV Aerosol-Generator	Seite Page Página 13
IGEBA IGEBA Geraetebau GmbH 87480 Weitnau . Germany	Ausgabe: 07/2012	Wirkstofführung/Solution line Conduite d'agents actifs/Línea de solucion 82-25 900 00	27.07.2012

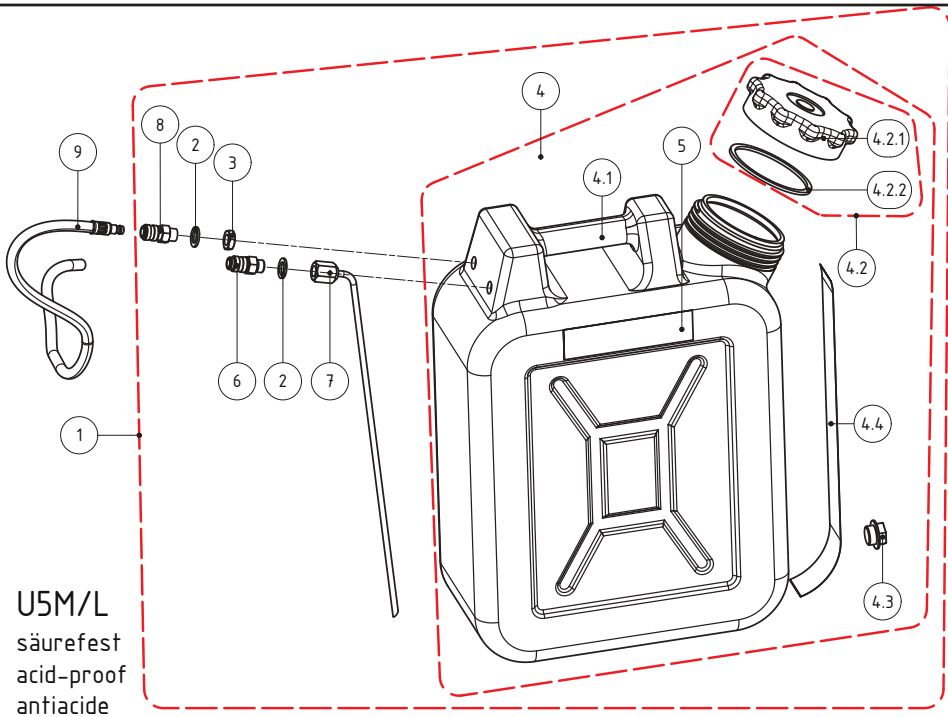

U5M/L

säurefest
acid-proof
antiacide
acidorresistente

ERSATZTEILLISTE/SPARE PARTS LIST				
ITEM NO.	QUANTITY	BAUTEIL NR./PART NO.	BEZEICHNUNG	SPARE PARTS NAME
1	1	82-01 005 00	Wirkstoffbehälter vollst., säurefest	Solution tank, cpl. acid-proof
2	2	13-01 100 02	Dichtring	Gasket
3	1	66-01 000 01	Sechskantmutter VA	Hexagon nut
4	1	66-01 100 00	Wirkstoffbehälter mit Deckel, ohne Anbauteile	Solution tank, 20 l, cpl. without parts fitted
4.1	1	13-01 100 01	Wirkstoffbehälter 20l	Solution tank, 20 l
4.2	1	13-01 130 00	Tankdeckel vollst.	Tank cap cpl.
4.2.1	1	13-01 135 00	Tankdeckel	Tank cap
4.2.2	1	13-01 130 01	Dichtung	Gasket
4.3	1	13-01 100 03	Verschlussschraube	Plug screw
4.4	1	13-01 100 04	Literskala	Scale
5	1	11-00 000 15	Aufkleber	Sticker "IGEBA"
6	1	66-25 140 00	Schnellkupplung VA	Quick coupling
7	1	82-25 300 00	Steigleitung	Rising line
8	1	82-25 140 00	Steckkupplung	Quick coupling
9	1	82-25 500 00	Druckschlauch kpl.	Pressure hose cpl.

Ersatzteilzeichnung/Part drawing Pièces de rechange Piezas de recambio	Typ/Type/El tipo U5M/L	ULV Aerosol-Generator	Seite Page Página	14
IGEBA IGEBA Geraetebau GmbH 87480 Weitnau , Germany	Ausgabe: 08/12	Wirkstofftank/Solution Tank/ Réservoir de produit/Tanque de solución 82-01 005 00	30.08.2012	

DIN EN ISO 9001:2008

Производител:

IGEBA Geraetebau GmbH
P.O.Box 6
D-87478 Weinau, Germany

Telephone: +49 (0) 8375 92 00-0
Fax: +49 (0) 8375 92 00-22
e-mail: info@igeba.de
Internet: www.igeba.de

Дистрибутор:

Пест Контрол Продукти ООД
ул. Бесарабия 52
1517 София

Тел.: (02) 9451495
Факс: (02) 9451496
Е-мейл: office@pcp-bg.com
Сайт: www.pcp-bg.com